FGP-V , FGP-X, FGU-V, FGU-X, FGW-V, FGW-X

- AT BEDIENUNGSANLEITUNG
- CH BEDIENUNGSANLEITUNG
- CZ NÁVOD K POUŽÍVÁNÍ
- DE BEDIENUNGSANLEITUNG
- DK MONTERINGSVEJLEDNING
- ES MANUAL DEL USUARIO
- FR MANUEL D'UTILISATION
- FI KÄYTTÄJÄN OHJEET
- GB USER MANUAL
- GR ΕΓΧΕΙΡΙΔΙΟ ΧΡΗΣΤΗ
- HU HASZNÁLATI ÚTMUTATÓ
- IT ISTRUZIONI D'USO
- LV LIETOŠANAS INSTRUKCIJA
- LT STOGO LANGO EKSPLOATACIJOS INSTRUKCIJA
- NO BRUKSANVISNING FOR FAKRO TAKVINDU
- NL GEBRUIKSAANWIJZING
- PL INSTRUKCJA UŻYTKOWANIA
- RO INSTRUCȚIUNI DE UTILIZARE
- RU ИНСТРУКЦИЯ ПО ЭКСПЛУАТАЦИИ
- SE BRUKSANVISNING
- SK NÁVOD K OBSLUHE
- SI NAVODILA ZA UPORABO
- UA ІНСТРУКЦІЯ ПО ЕКСПЛУАТАЦІЇ

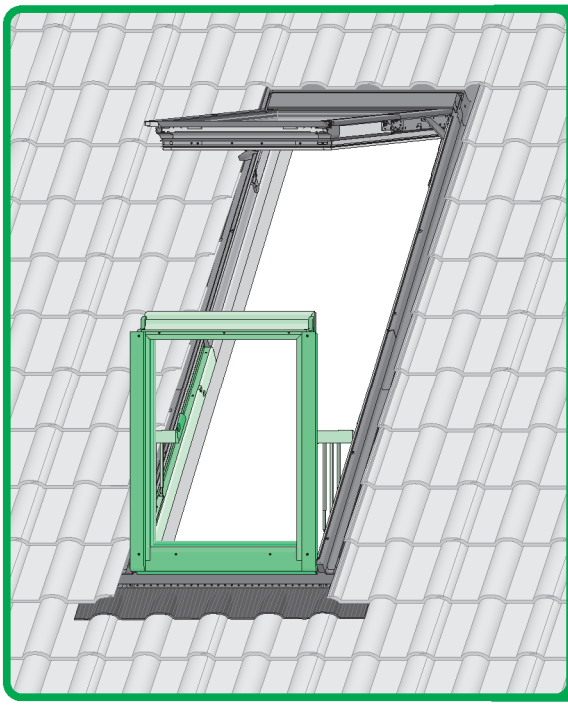

FGP-V
FGP-X

FGU-V
FGU-X

FGW-V
FGW-X



ARS
ARP
ARF
AJP
APS
APF

AMZ
ARZ

NC 41L_FGP-V user manual_26.09.15_FAKRO_KB-214



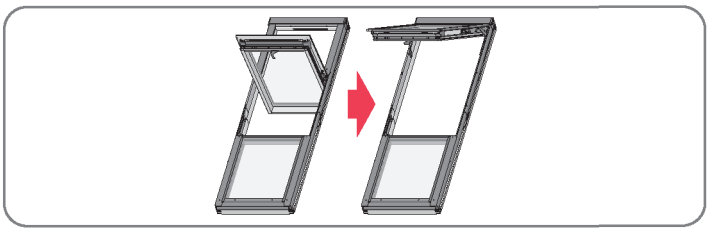

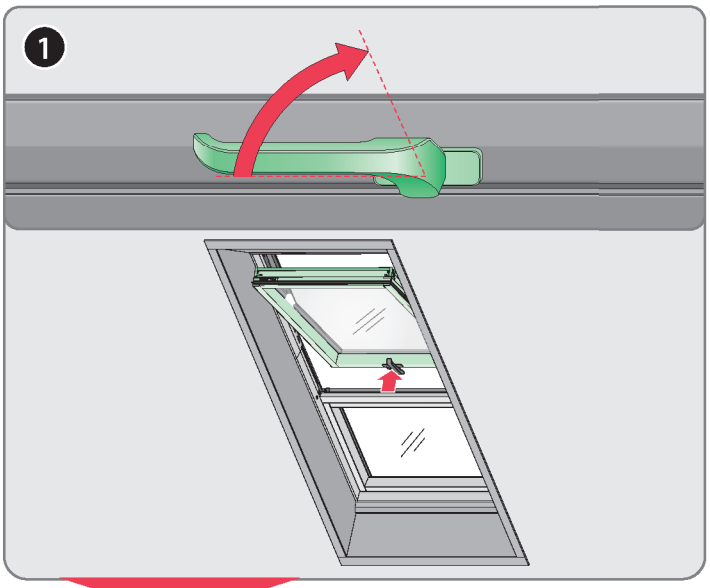
1

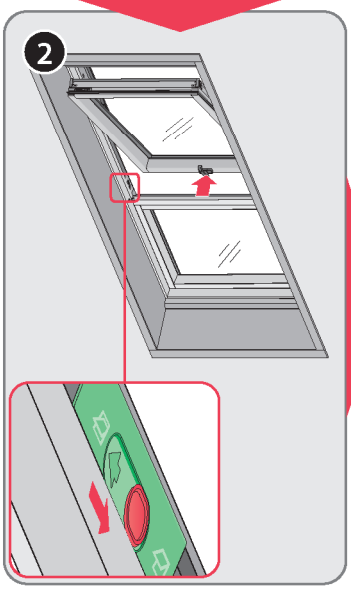
2

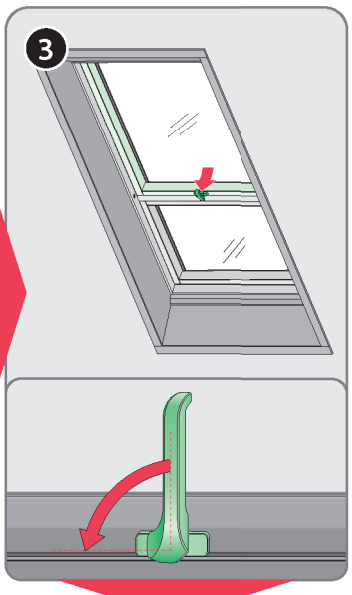
3

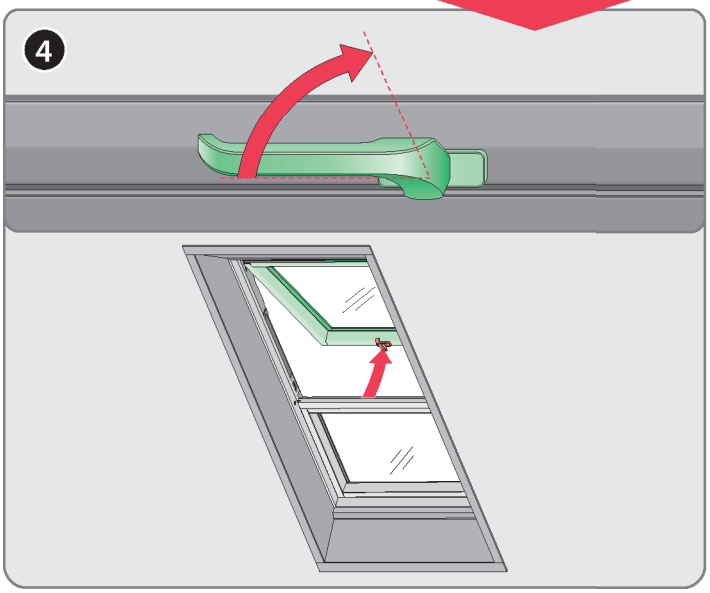
4



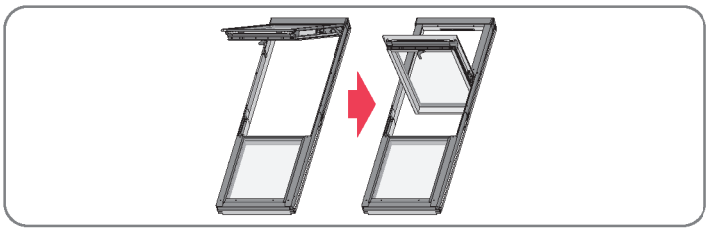

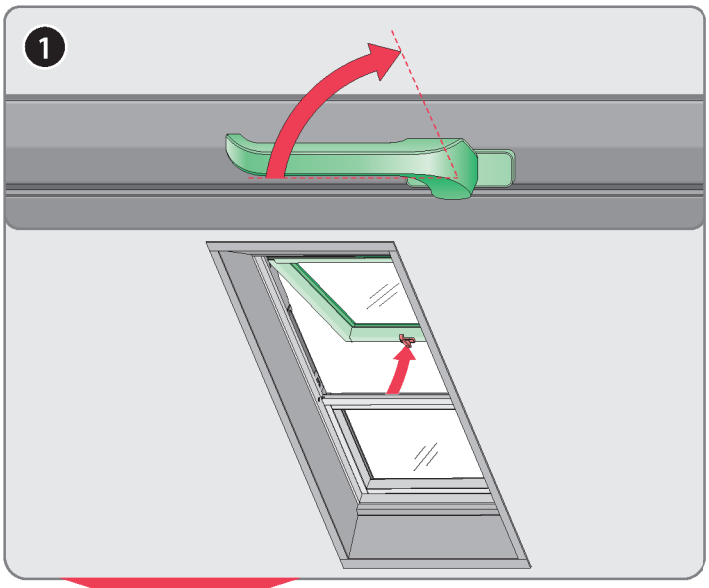
1

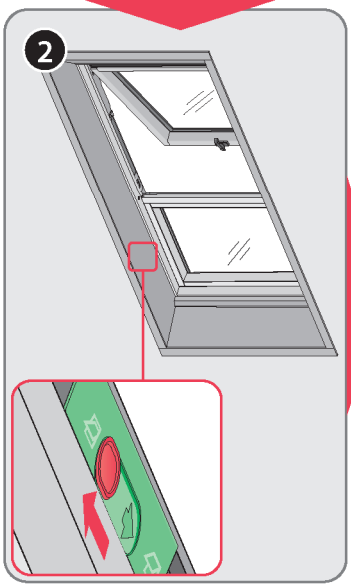
2

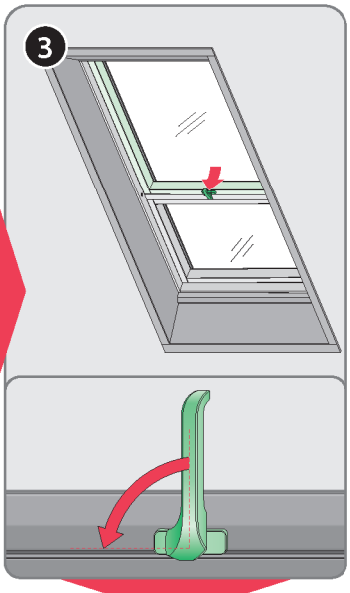
3

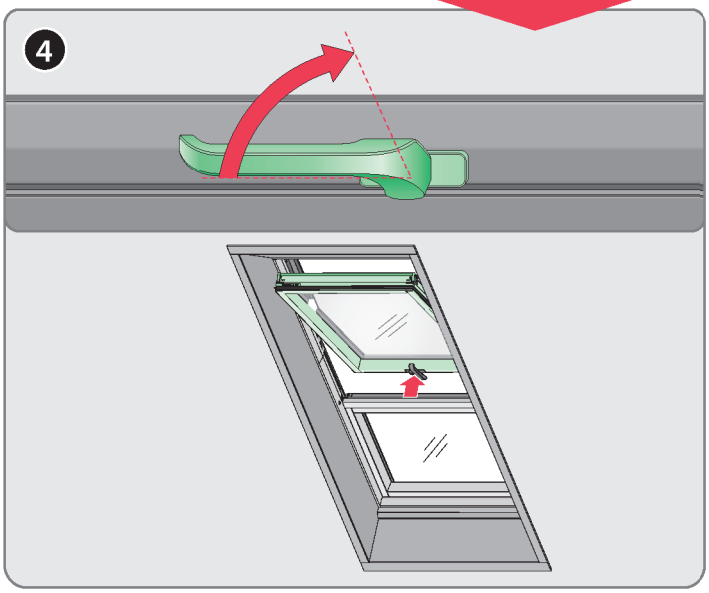
4

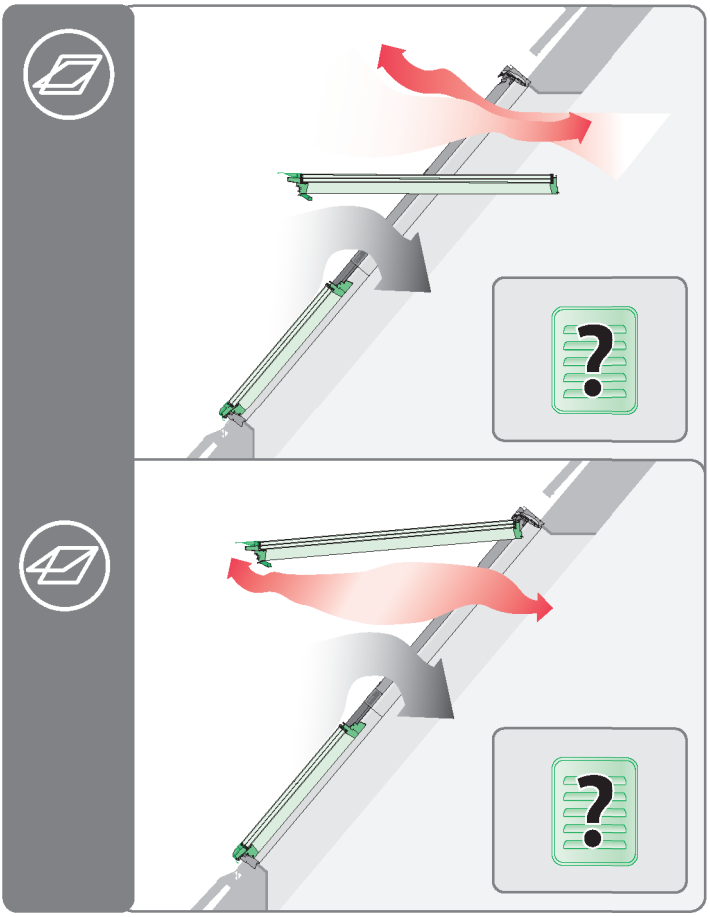

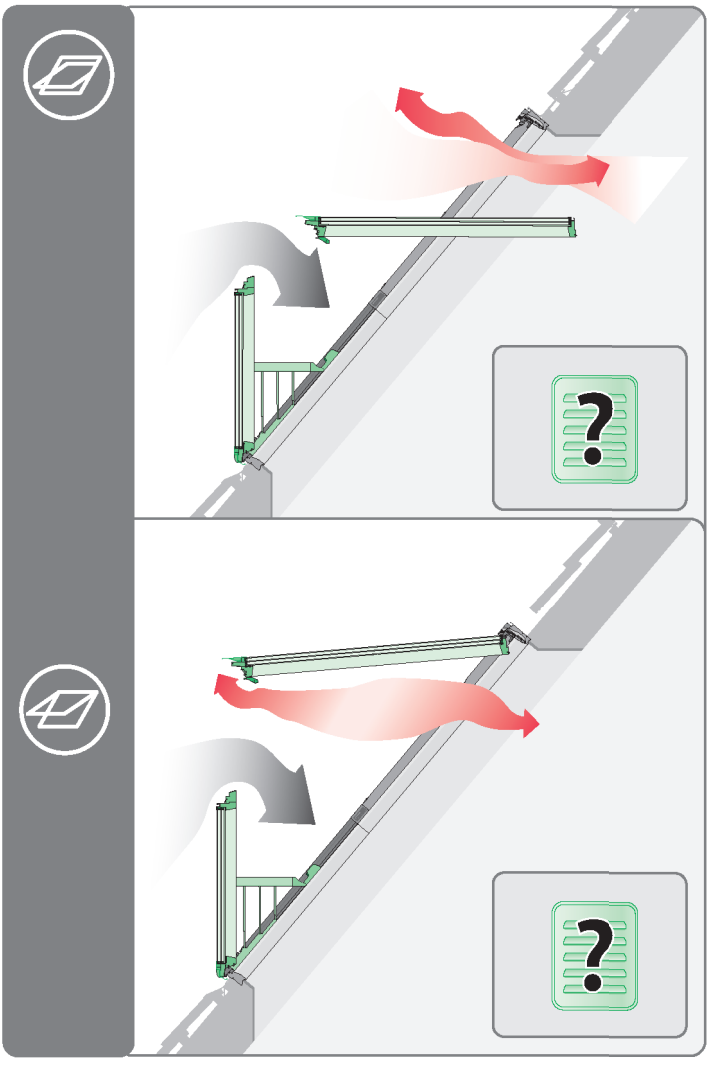

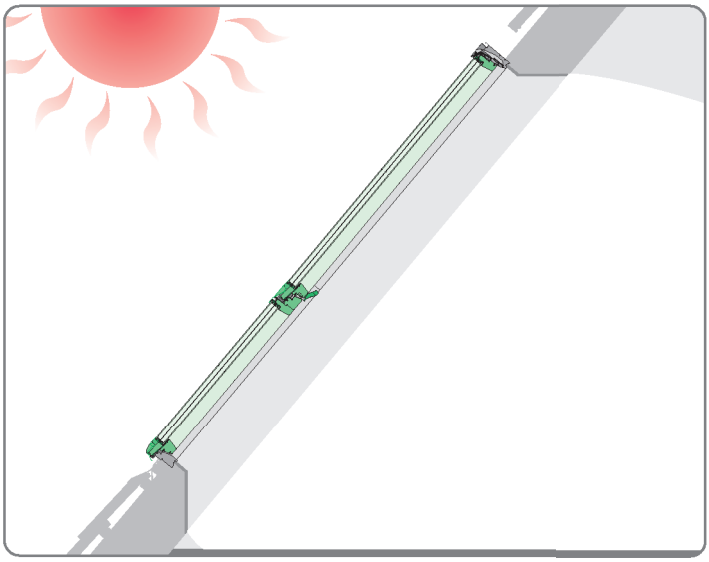

FGP-V
FGU-V
FGW-V

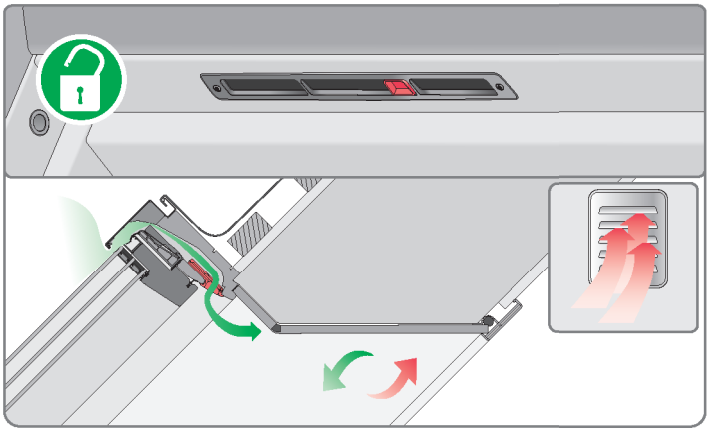

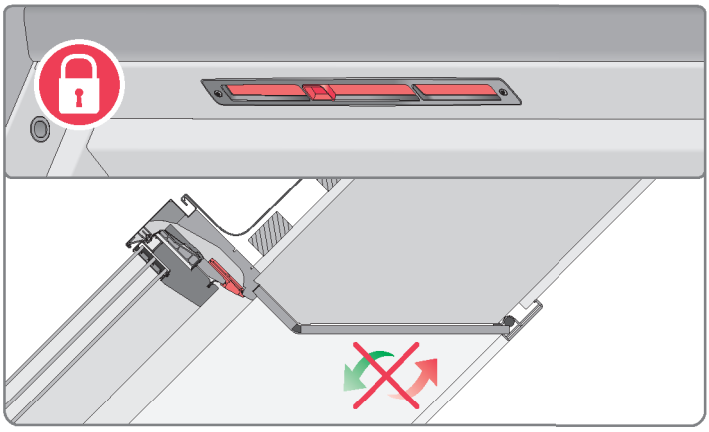

FGP-X
FGU-X
FGW-X

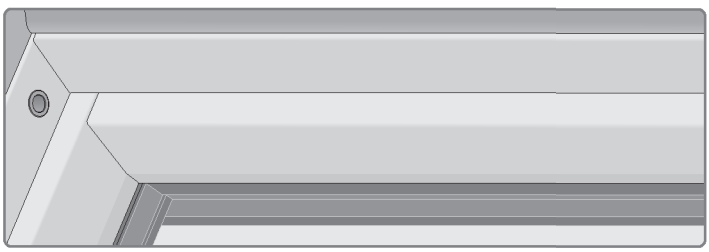



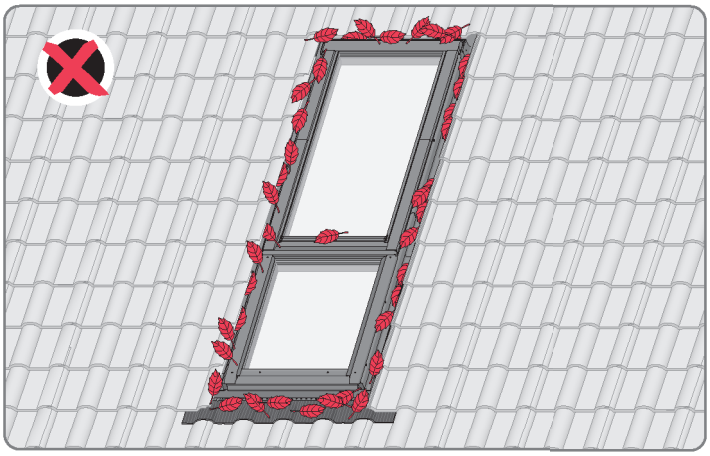

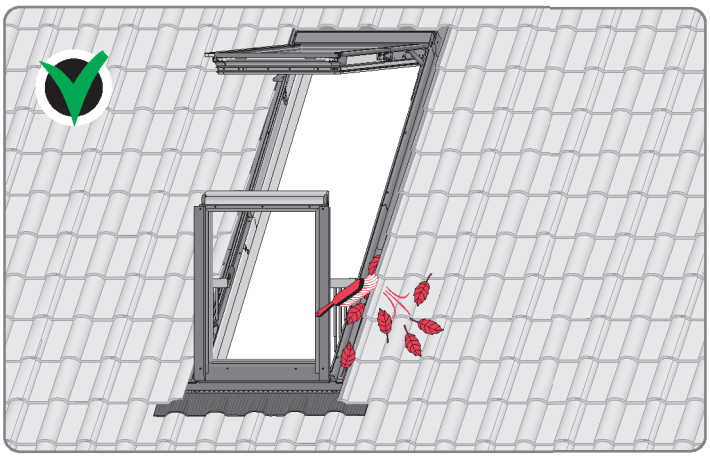



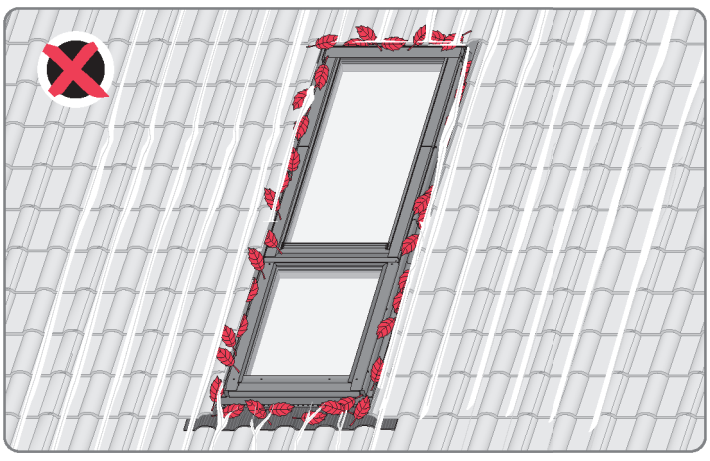

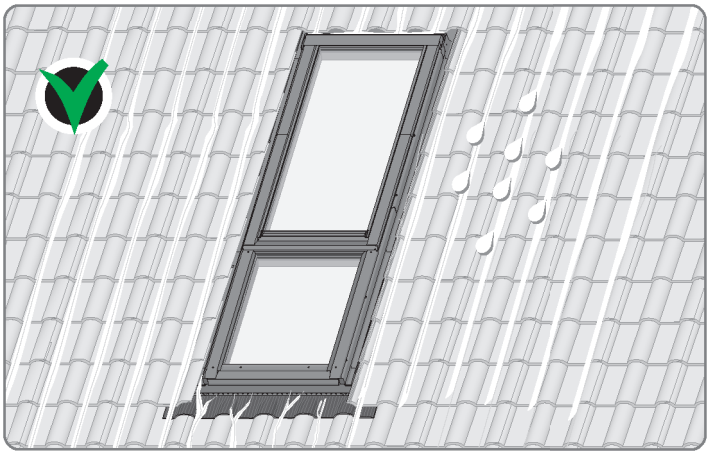

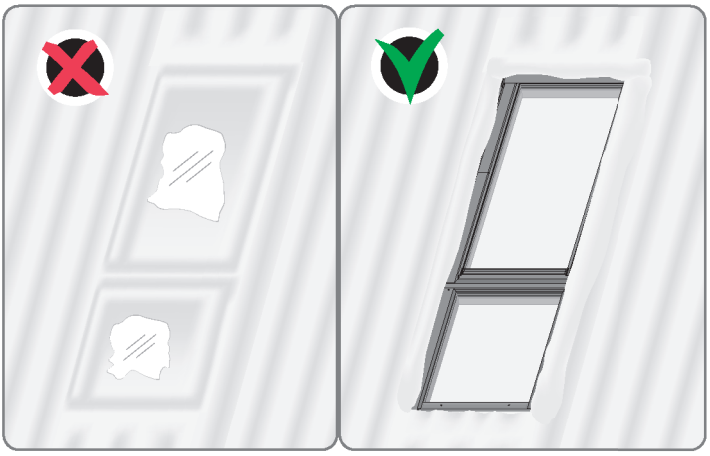

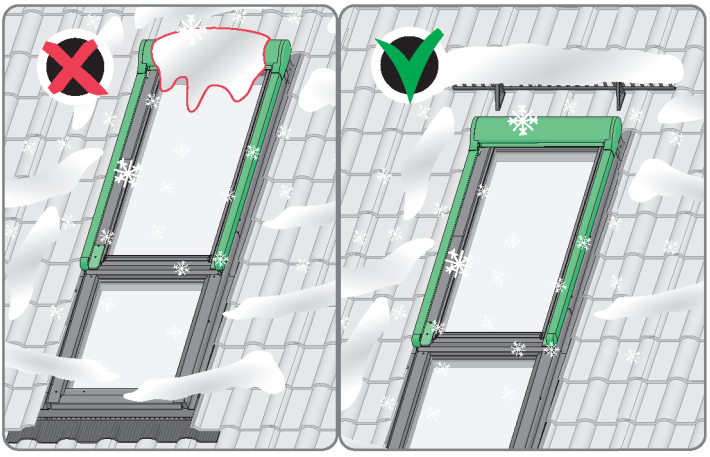



FGP-V, FGP-X

FGW-V, FGW-X

FGU-V, FGU-X

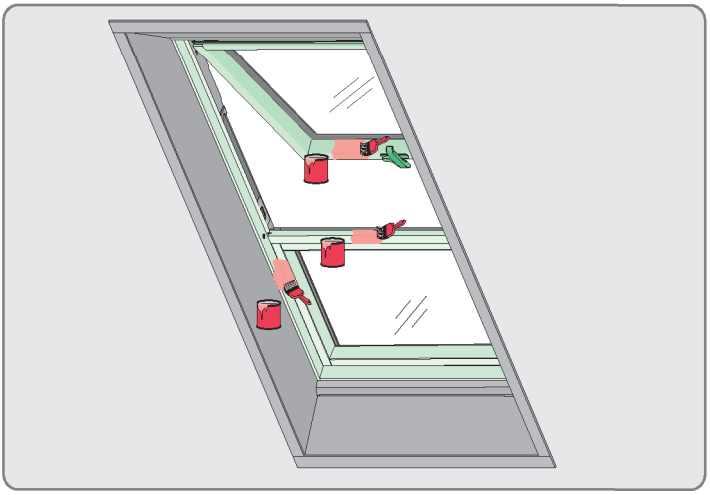

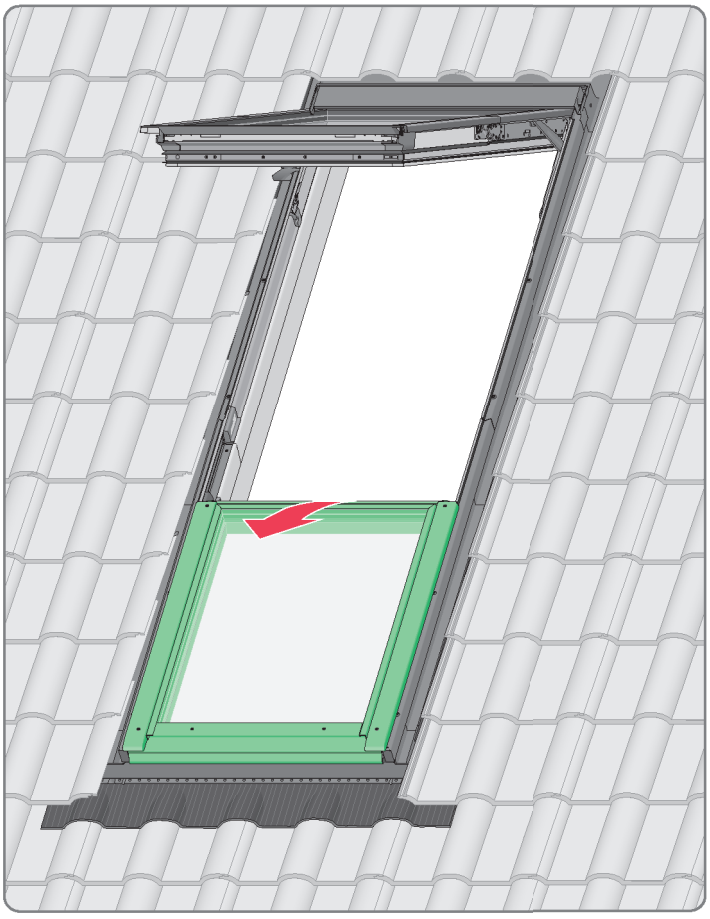

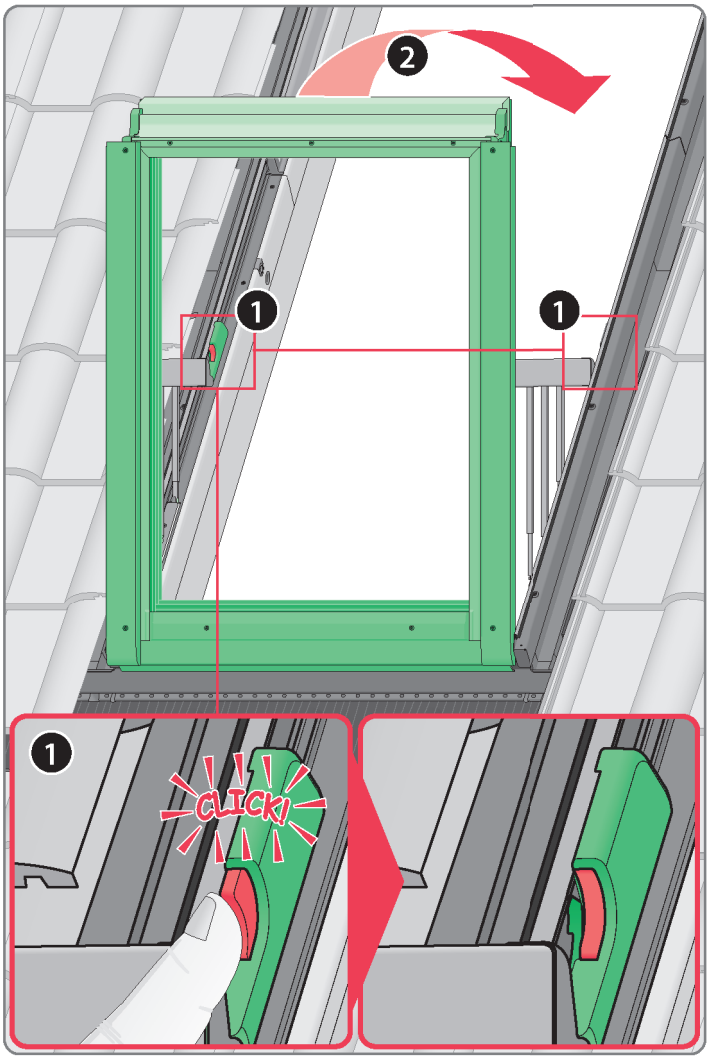
2
1
1
1
CLICK!

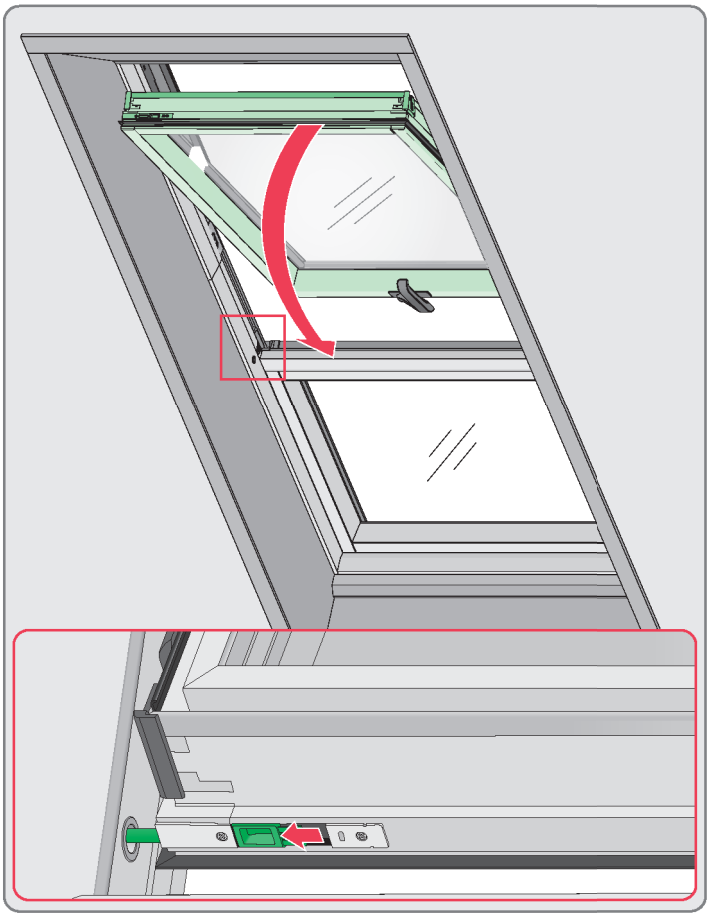

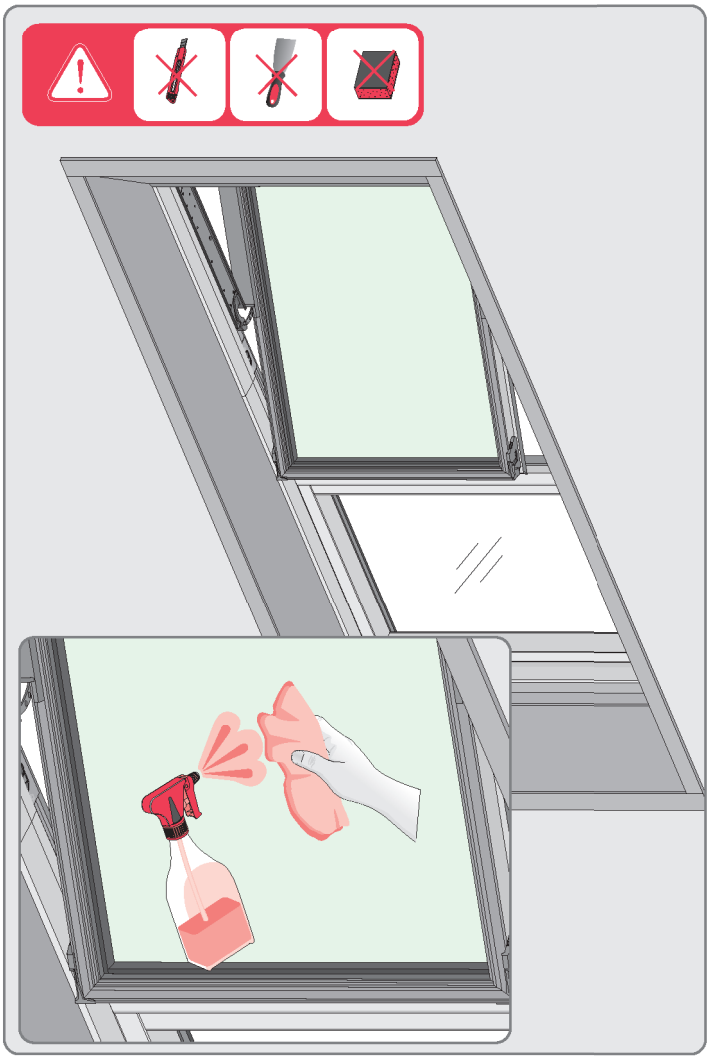



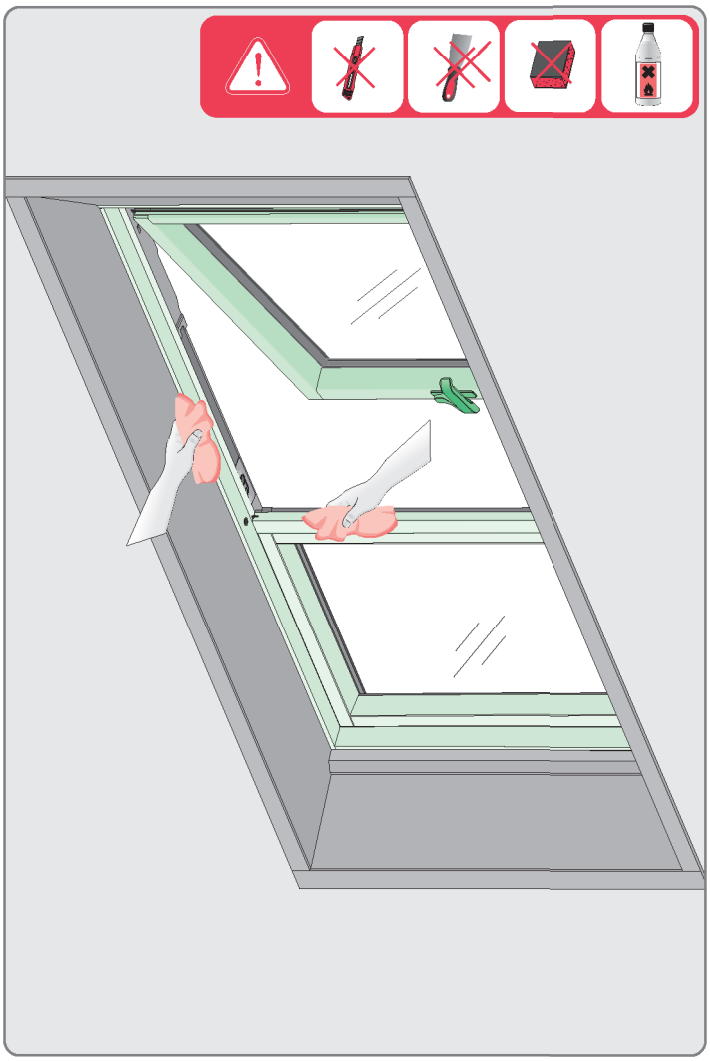

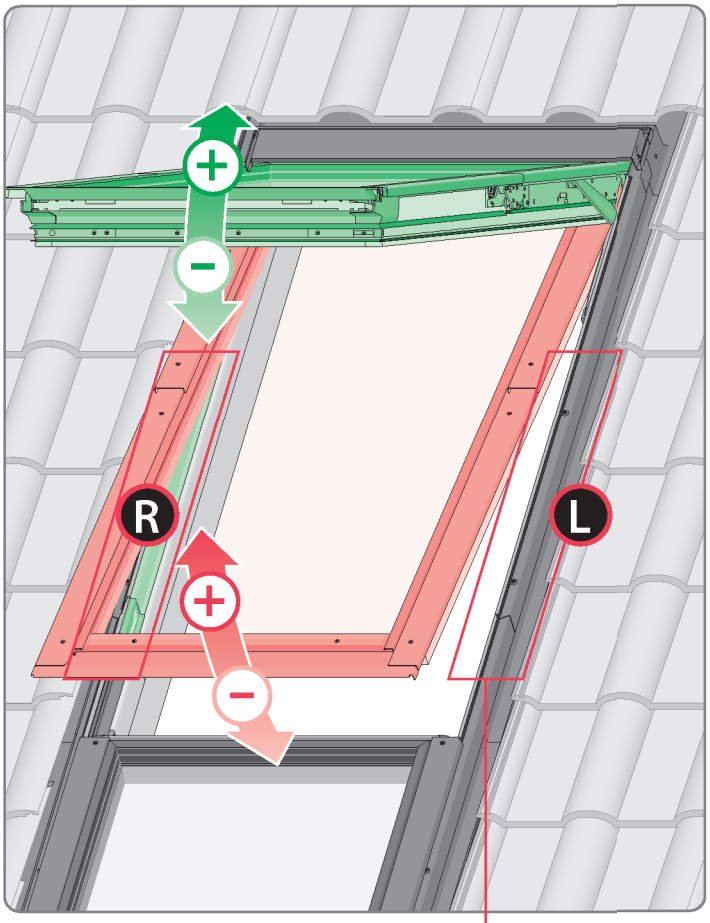

1a

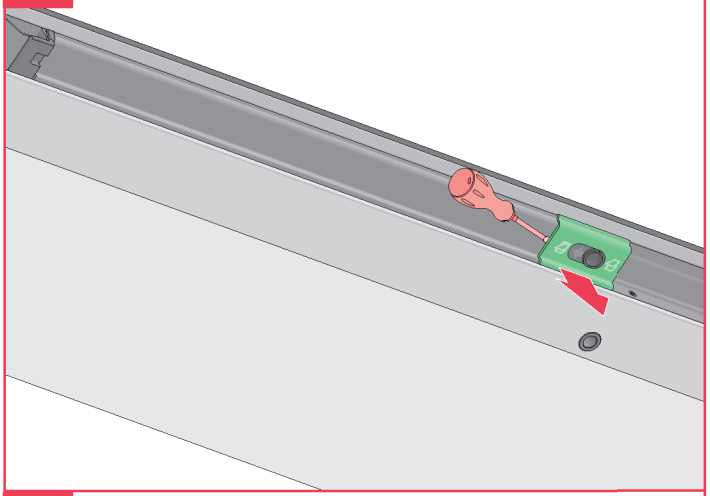

1b

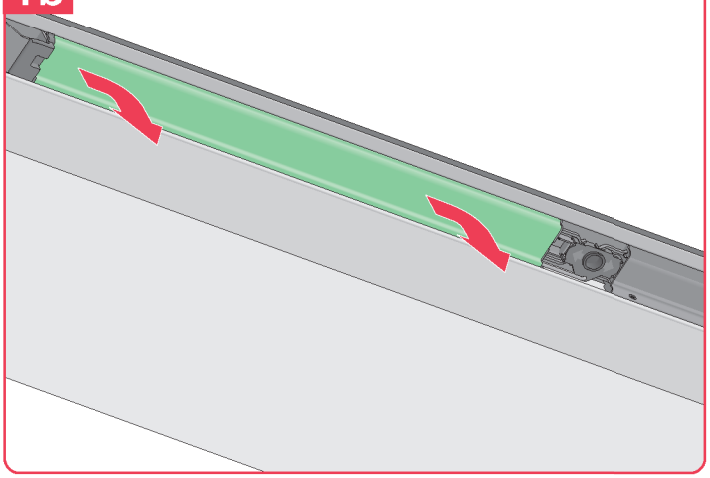



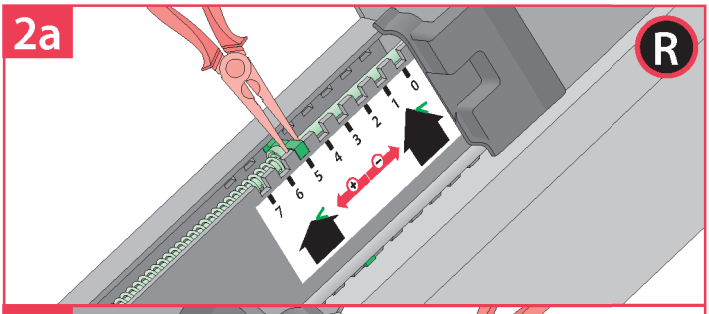
2a
R
0 1 2 3 4 5 6 7

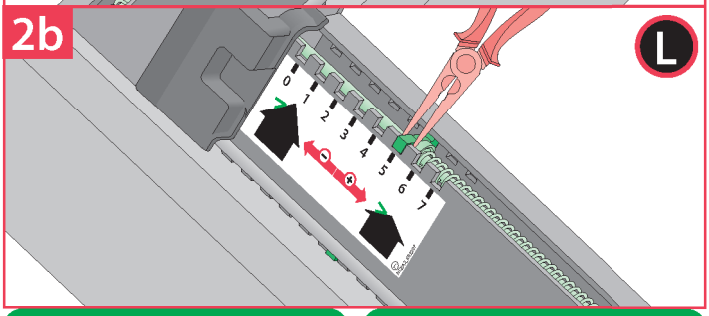
2b
L
0 1 2 3 4 5 6 7

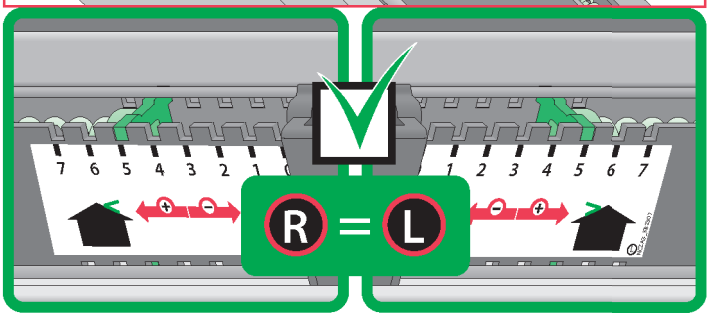
7 6 5 4 3 2 1
1 2 3 4 5 6 7
R = L

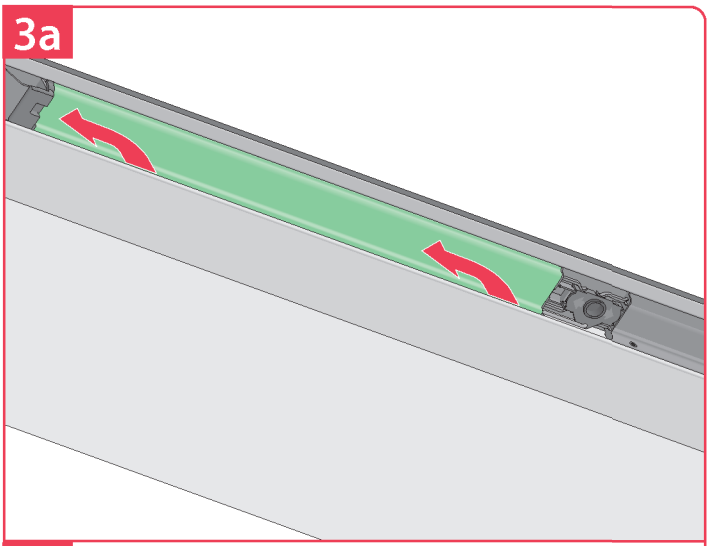
3a

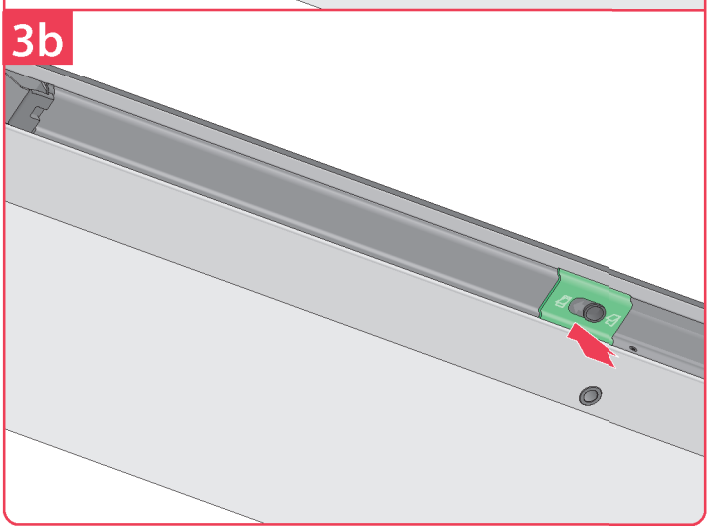
3b

+ ARZ Solar, Z-Wave
+ AMZ Solar, Z-Wave

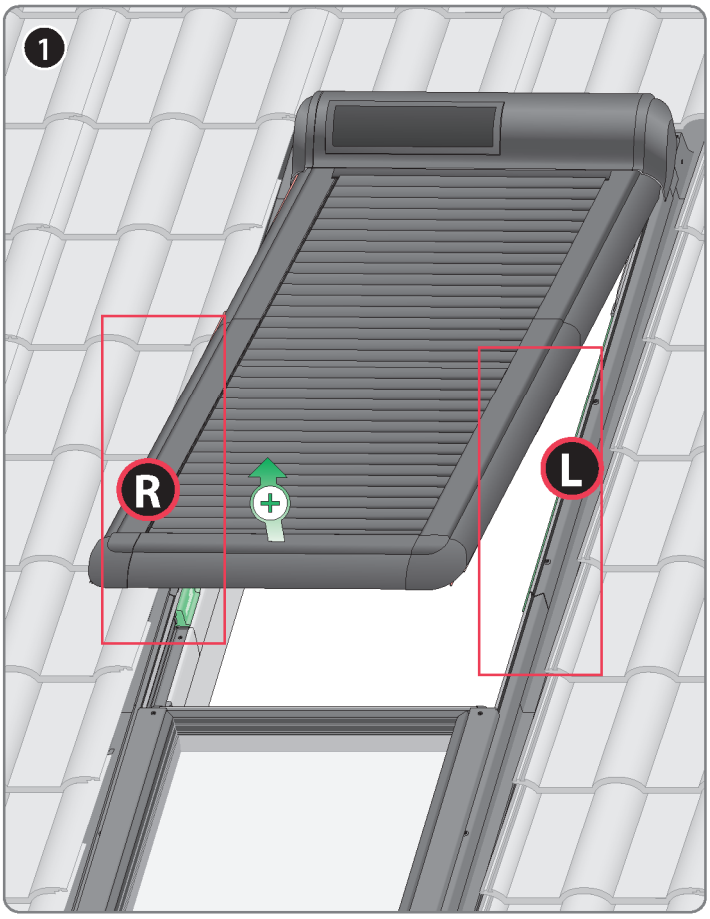

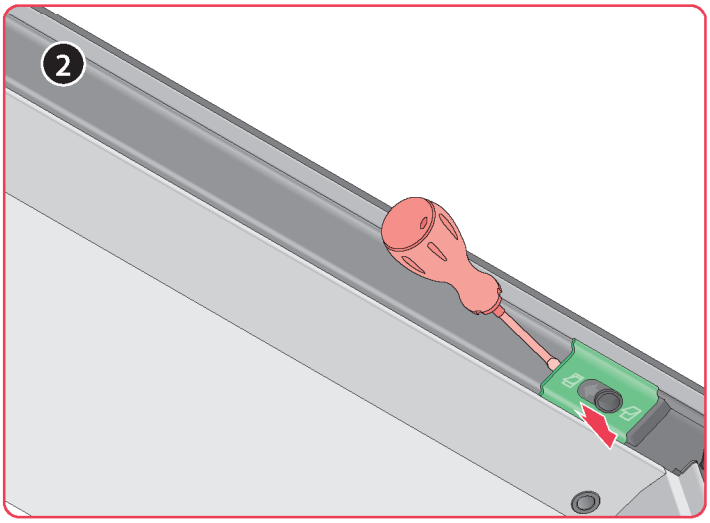

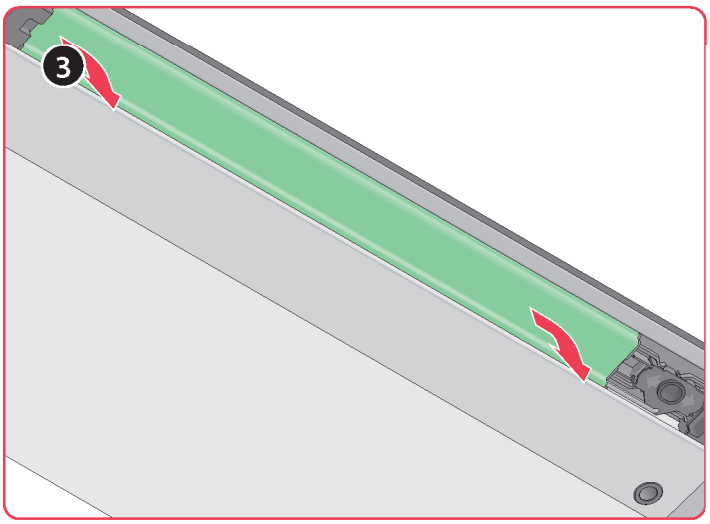

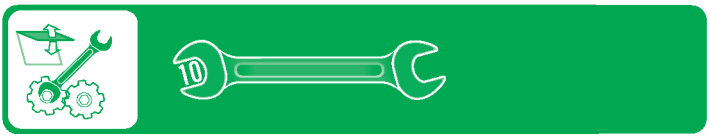
10

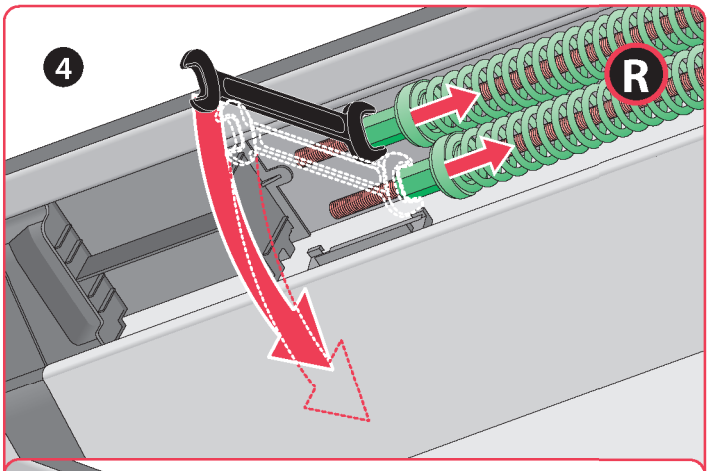
4
R

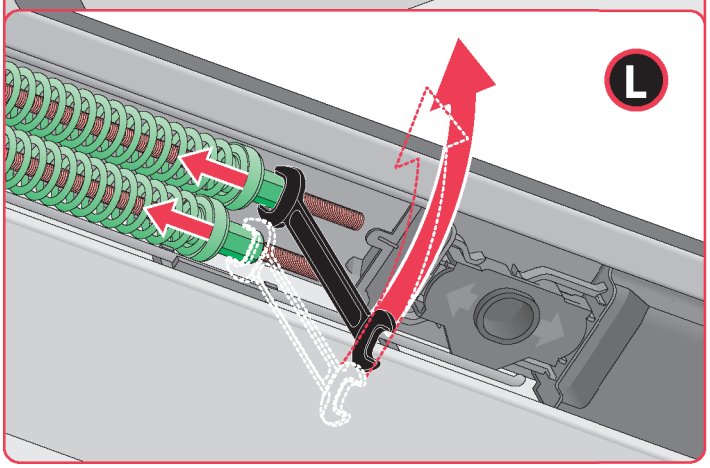
L

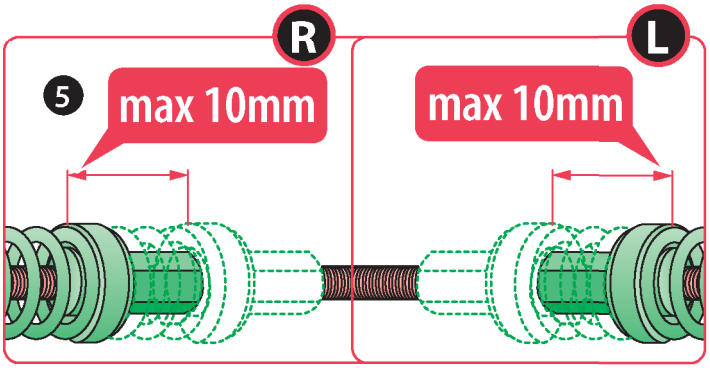
R
5
max 10mm
L
max 10mm

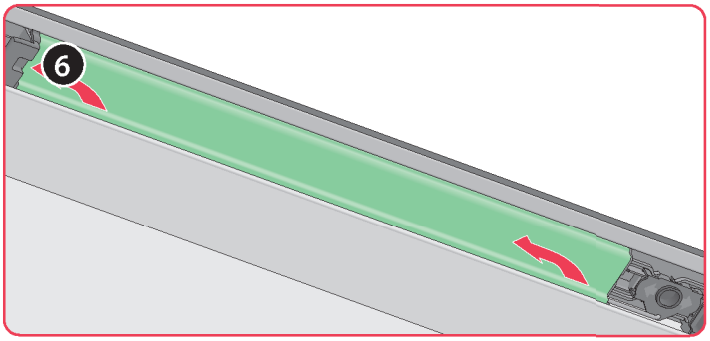
6

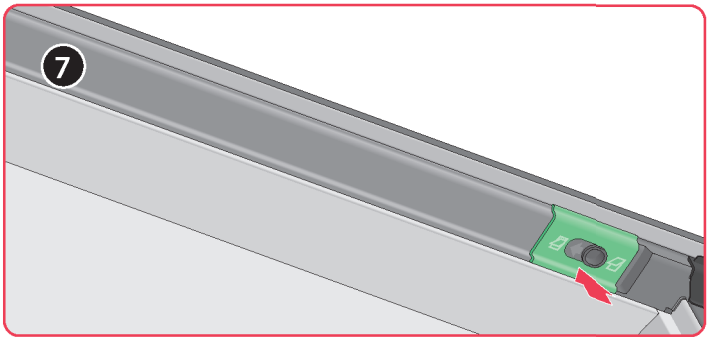
7

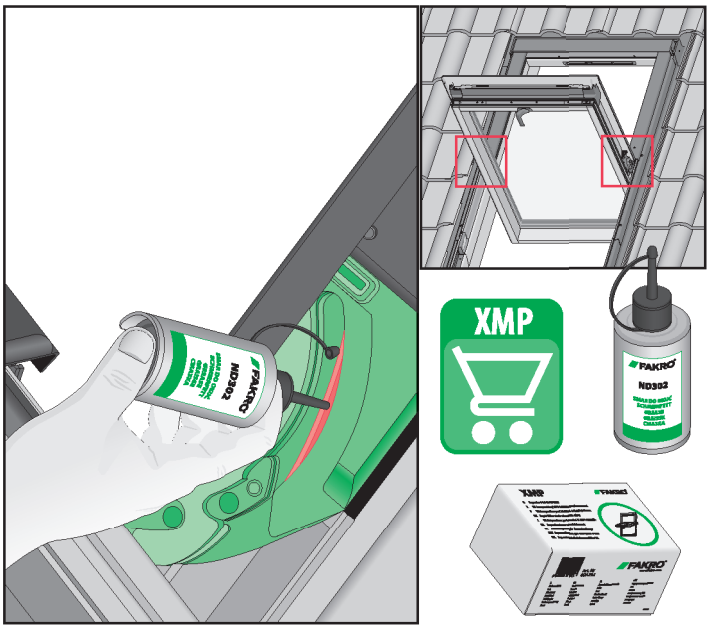
FAKRO
ND302
XMP
FAKRO
ND302

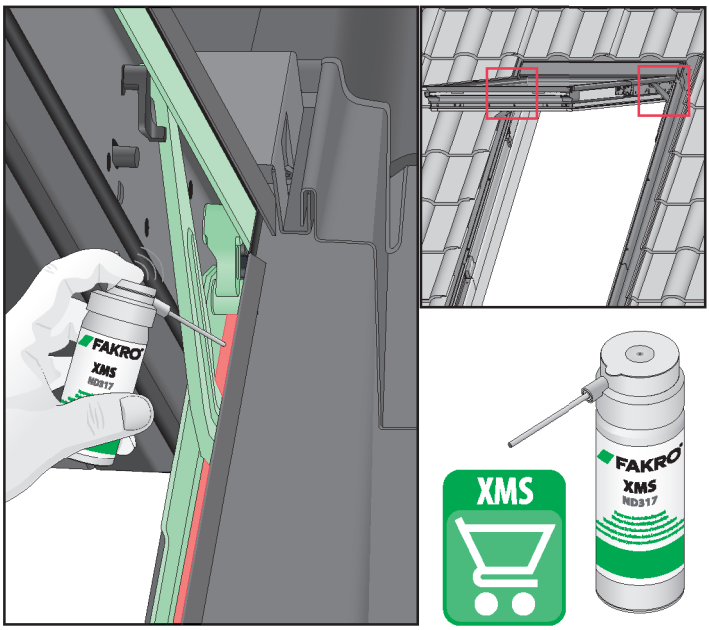
FAKRO
XMS
ND317
XMS
FAKRO
XMS
ND317

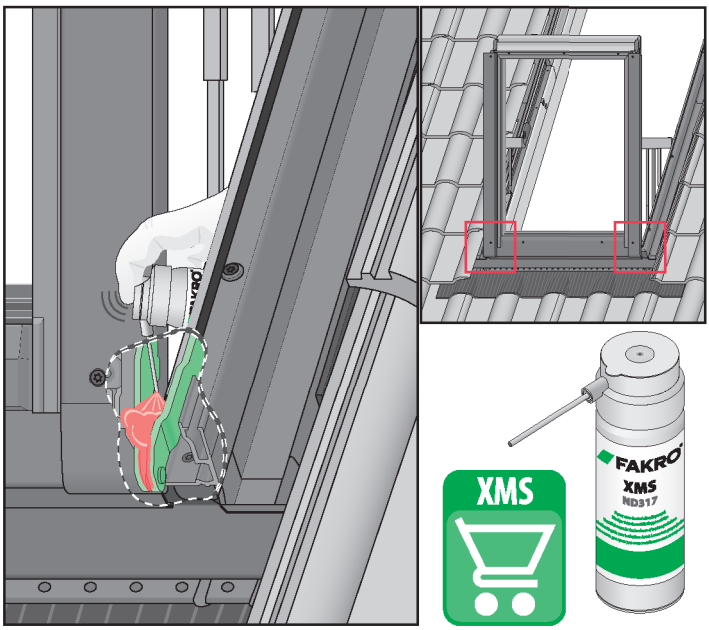
XMS
FAKRO
XMS
ND317

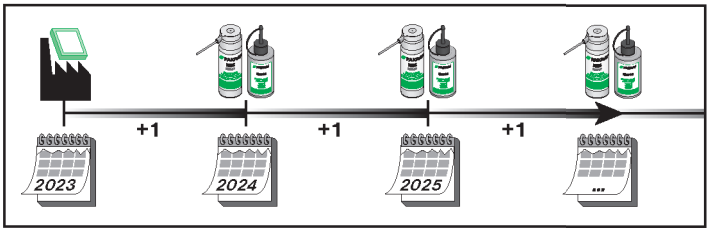
+1
+1
+1
2023
2024
2025
...



FAKRO®

BG	Гаранционни условия на производителя	HU	A gyártó garanciális feltételei
CZ	Záruční podmínky výrobce	IT	Condizioni di garanzia del produttore
DE/AT/ BE/LU	Garantiebedingungen des Herstellers	LT	Gamintojo garantijos sąlygos
DK	Producentens garantibetingelser	LV	Ražotāja garantijas noteikumi
EE	Tootja garantiitingimused	NL/BE	Garantievoorwaarden van de fabrikant
ES	Condiciones de garantía del fabricante	PL	Warunki gwarancji producenta
FI	Valmistajan takuuehdot	PT	Condições de garantia do fabricante
FR/LU/ BE	Conditions de garantie du fabricant	RO	Condiţiile de garanţie ale producătorului
GB/IE/ MT	Manufacturer's Warranty Terms and Conditions	SE	Tillverkarens garantivillkor
GR/CY	Όροι εγγύησης κατασκευαστή	SI	Garancijski pogoji proizvajalca
HR	Jamstveni uvjeti proizvođača	SK	Záručné podmienky výrobcu



https://qr.fakro.com/8sQtw/warranty

NC 8AQ_gwarancja_26.08.18_FAKRO

CE

EN 14351-1:2006+A2:2016

ДЕКЛАРАЦИЯ ЗА ЕКСПЛОАТАЦИОННИ ПОКАЗАТЕЛИ - PROHLÁŠENÍ O VLASTNOSTECH - LEISTUNGSERKLÄRUNG - YDEEVNEDEKLARATION - TOIMIVUSDEKLARATSIOON - DECLARACIÓN DE PRESTACIONES - DÉCLARATION DES PERFORMANCES - DECLARATION OF PERFORMANCE - IZJAVA O SVOJSTVIMA - TELJESÍTMÉNYNYILATKOZAT - DICHIARAZIONE DI PRESTAZIONE - EKSPLOATACINIŲ SAVYBIŲ DEKLARACIJA - EKSPLUATĀCIJAS ĪPAŠĪBU DEKLARĀCIJA - PRESTATIEVERKLARING - YTELSESERKLÆRING - DEKLARACJA WŁAŚCIWOŚCI UŻYTKOWYCH - DECLARAÇÃO DE DESEMPENHO - DECLARAŢIE DE PERFORMANŢĂ - PRESTANDADEKLARATION - IZJAVA O LASTNOSTIH - VYHLÁSENIE O PARAMETROCH

http://www.fakro.com/ce-declarations/search

BG	Производителят и Продавачът не носят отговорност за неспазване на съответните закони, строителни норми и изисквания за безопасност от потребителя на продукта, архитекта, монтажника или собственика на сграда.
CZ	Výrobce ani prodejce nenesou žádnou odpovědnost za nedodržení příslušných platných zákonů, stavebních předpisů a bezpečnostních požadavků uživatelem výrobku, architektem, montážníkem nebo vlastníkem budovy.
DE	Hersteller und Verkäufer übernehmen keine Haftung für Nichtbeachtung entsprechender Rechts- und Bauvorschriften sowie Sicherheitsanforderungen seitens Produktbenutzers, Architekten, Monteurs oder Gebäudebesitzers.
EE	Tootja ja jaemüüja ei vastuta toote kasutaja, arhitekti, paigaldaja või hoone omaniku poolt kehtivate seaduste, määruste ja ohutusnõuete mittejärgimise eest.
ES	El fabricante y el vendedor no tienen ninguna responsabilidad por el incumplimiento de la ley vigente, normas de construcción y exigencias de seguridad por parte del usuario del producto, arquitecto, instalador o el propietario del edificio.
FR	Le fabricant et le revendeur ne prend aucune responsabilité de ne pas respecter les lois applicables, les règlements sur les bâtiments et les exigences de sécurité par l'utilisateur du produit, l'architecte, l'installateur ou le propriétaire du bâtiment.
GB	Manufacturer and Seller shall bear no liability for failure to comply with the applicable laws, building codes and safety requirements by the user of the product, architect, fitter or owner of the building.
HU	A Gyártó és a Forgalmazó nem vállal semmiféle felelősséget a vonatkozó törvényi, építőipari és biztonsági előírások termékelhasználó, építész, beépítőmester vagy épülettulajdonos általi be nem tartásáért.
IT	Il Produttore e il Rivenditore non potranno essere ritenuti responsabili per il mancato rispetto, da parte dell'utente del prodotto, del progettista, dell'installatore o del proprietario dell'edificio, delle leggi vigenti, nonché dei regolamenti edilizi e di quelli relativi alla sicurezza.
LT	Gamintojas ir pardavėjas nepriima jokios atsakomybės už tai, kad gaminio naudotojas, architektas, montuotojas ar pastato savininkas nesilaiko galiojančių įstatymų, taisyklių ir saugos reikalavimų.
LV	Ražotājs un mazumtirgotājs neuzņemas atbildību par likumu, noteikumu un drošības prasību neievērošanu no produkta lietotāja, arhitekta, uzstādītāja vai ēkas īpašnieka puses.
NL	De fabrikant en verkoper zijn niet aansprakelijk voor gevolgen bij het niet opvolgen van toepasselijke wetten, bouwbesluiten en veiligheidsvoorschriften door de gebruiker van het product, de architect, de installateur of de eigenaar van het gebouw.
PL	Producent i Sprzedawca nie ponoszą żadnej odpowiedzialności za nieprzestrzeganie stosownych przepisów prawa, przepisów budowlanych i wymogów bezpieczeństwa przez użytkownika produktu, architekta, montażystę lub właściciela budynku.
PT	O fabricante e o vendedor não tem nenhuma responsabilidade pelo o não cumprimento da lei, códigos de construção e as exigências de segurança por parte do usuário do produto, arquiteto, instalador ou proprietário do edifício.
RO	Nici producătorul, nici distribuitorul nu îşi vor asuma niciun fel de răspundere pentru nerespectarea legilor în vigoare, a legilor din domeniul construcţiilor sau a măsurilor de siguranţă impuse utilizatorilor produsului, arhitecţilor, montatorilor sau proprietarilor clădirii.
RU	В случае несоблюдения архитектором, монтажником или владельцем здания строительных правил и норм безопасности ответственность с производителя и продавца снимается.
SI	Proizvajalec in prodajalec ne prevzemata odgovornosti za neupoštevanje ustreznih pravnih in gradbenih predpisov ter varnostnih zahtev s strani uporabnika izdelka, projektanta, montažerja ali lastnika objekta.
SK	Výrobca a predajca nenesú žiadnu zodpovednosť za nedodržanie príslušných ustanovení zákona, stavebných predpisov a bezpečnostných požiadaviek užívateľom výrobku, architektom, montérom alebo majiteľom objektu.