30°- 55°

FAKRO

FGP-V, FGP-X
FGU-V, FGU-X
FGW-V, FGW-X

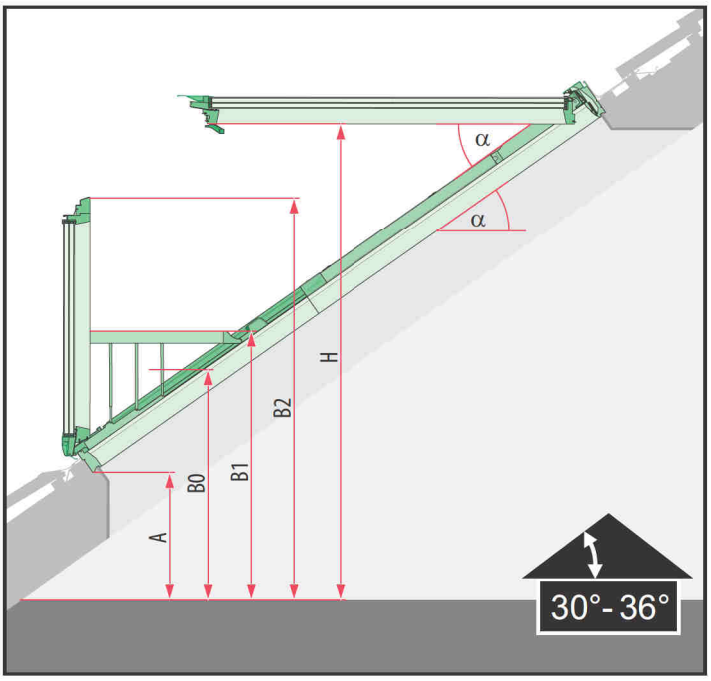
α
α
H
B2
B1
B0
A
30°- 36°

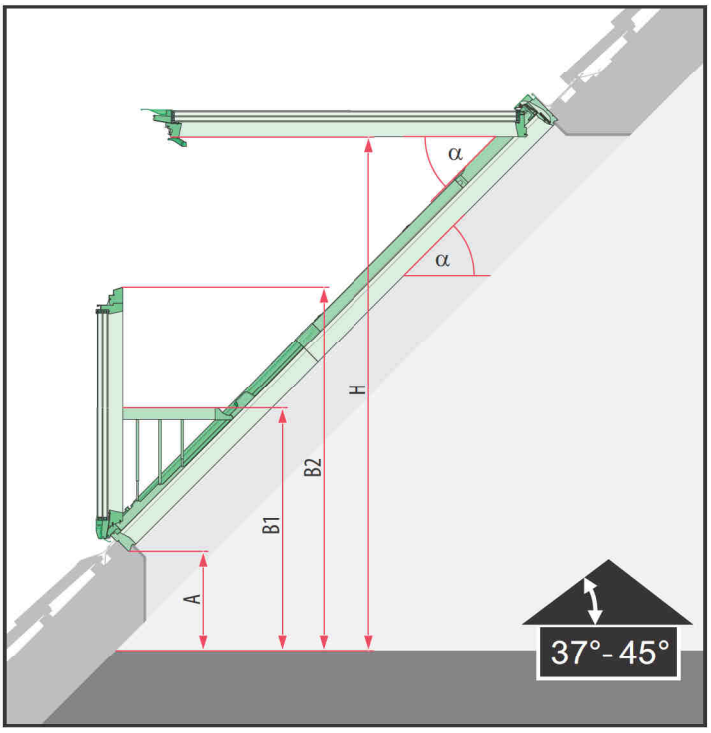
α
α
H
B2
B1
A
37°- 45°

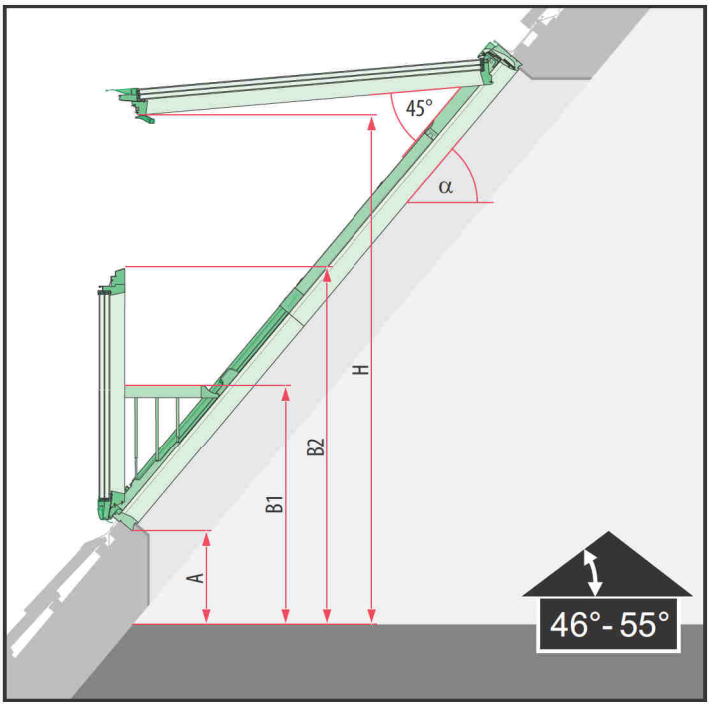
45°
α
H
B2
B1
A
46°- 55°

α [°]	A [mm]	B0 [mm]	B1 [mm]	B2 [mm]	H [mm]
30	525	1000	1080	1612	1777
31	517	1000	1076	1603	1805
32	510	1000	1071	1594	1832
33	502	1000	1067	1585	1860
34	494	1000	1062	1576	1886
35	487	1000	1058	1568	1912
36	479	1000	1053	1559	1937
37	432	-	1000	1502	1915
38	421	-	1000	1498	1944
39	418	-	1000	1494	1973
40	415	-	1000	1490	2001
41	413	-	1000	1486	2030
42	410	-	1000	1482	2057
43	408	-	1000	1478	2084
44	405	-	1000	1474	2111
45	403	-	1000	1471	2137
46	401	-	1000	1467	2138
47	399	-	1000	1463	2138
48	397	-	1000	1460	2138
49	395	-	1000	1456	2137
50	393	-	1000	1453	2136
51	392	-	1000	1450	2134
52	390	-	1000	1447	2132
53	388	-	1000	1443	2130
54	387	-	1000	1440	2127
55	385	-	1000	1437	2123

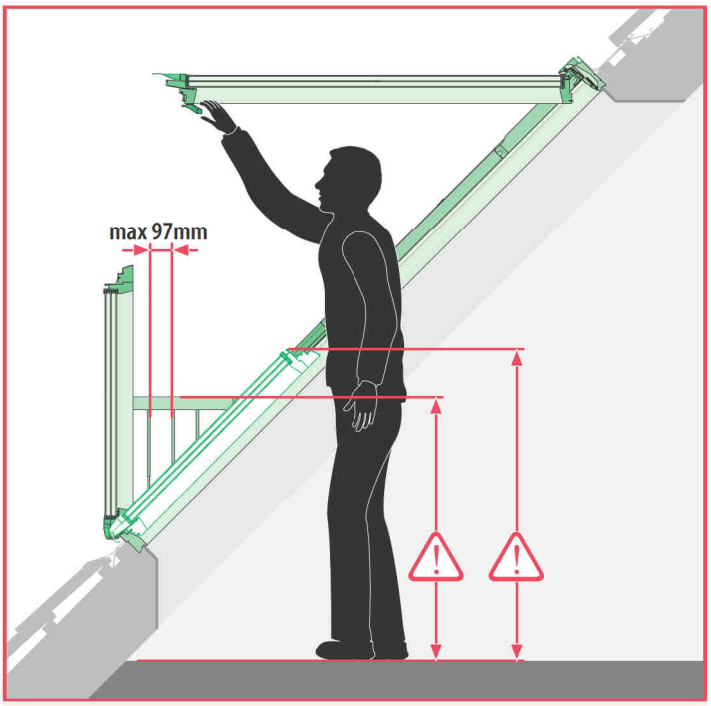

PL Wysokość barierki oraz parapetu nad posadzką muszą być zgodne z obowiązującymi normami.

CZ Výška zábradlí a parapetu nad podlahou musí být v souladu s platnými normami.

DE Bei der Planung und Ausführung der Einbauhöhe und damit der Brüstungs- und Geländerhöhe sind zwingend die Regelungen der örtlichen Bauvorschriften einzuhalten

DK Gelænderhøjde og brystningshøjde skal opfylde kravene der står i bygningsreglement.

ES La altura de la barandilla y la cerca sobre el suelo debe cumplir las vigentes Normas de edificación.

FR La hauteur des balustrades latérales et du parapet au-dessus du sol doivent être compatibles avec les réglementations locales

GB Barrier height and sill height must be in compliance with current building standards

HU A védőkorlát és a párkány padlószinttől mért magassága meg kell feleljen a kötelező biztonsági előírásoknak.”

IT L'altezza delle ringhiere e del parapetto sopra il pavimento devono essere compatibili con le normative vigenti.

NL De hoogte van de onderste vleugel in open/verticale positie alsook in gesloten/schuine positie dient bepaald te worden aan de hand van de plaatselijk geldende normen/bouwvoorschriften betreffende borstweringen.

RO Inaltimea balustradei si a parapetului trebuie sa fie in conformitate cu normele in vigoare.

RU Высота поручня, а также расположение подоконника над полом должны определяться согласно строительным нормам и правилам.

SK Výška zábradlia a parapetu nad podlahou musí byť v súlade s platnými normami

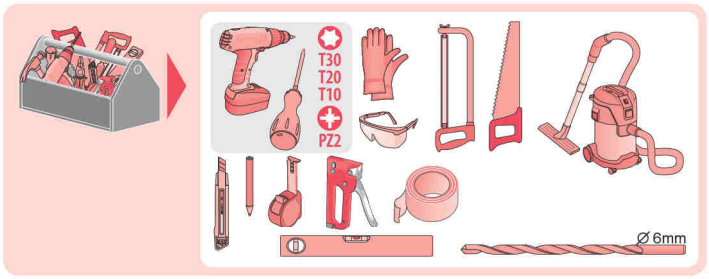
T30
T20
T10
PZ2
Ø 6mm

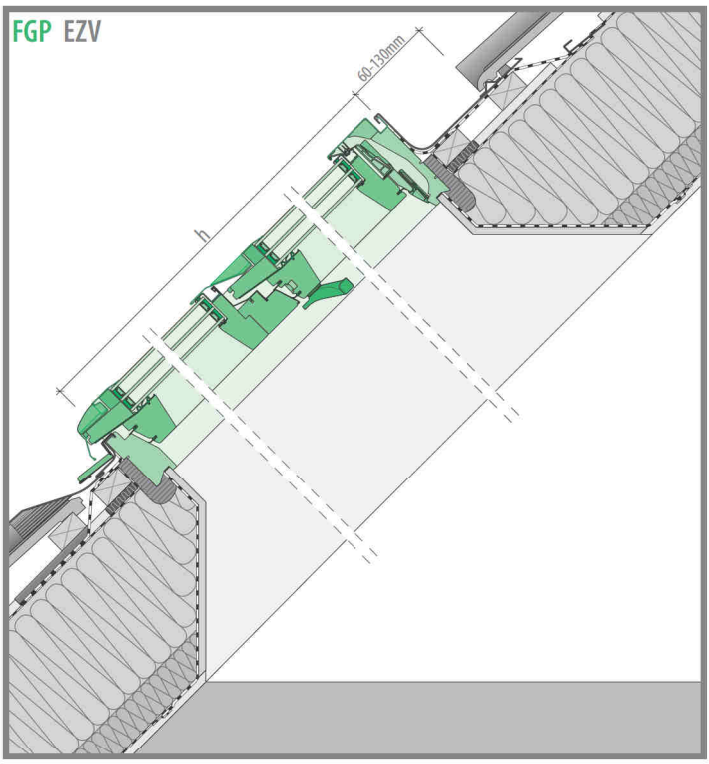
FGP EZV
60-130mm
h

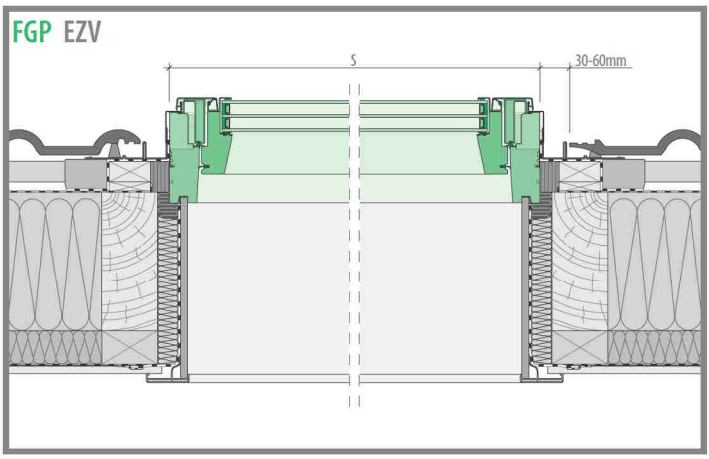
FGP EZV
S
30-60mm

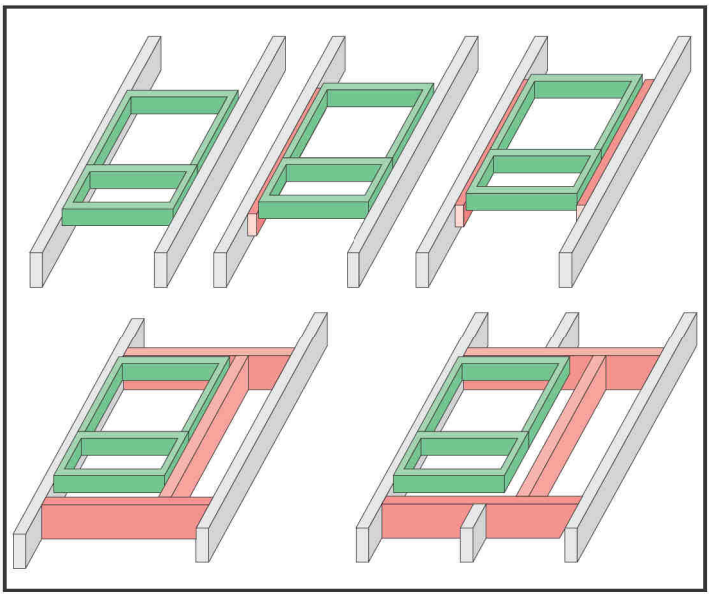



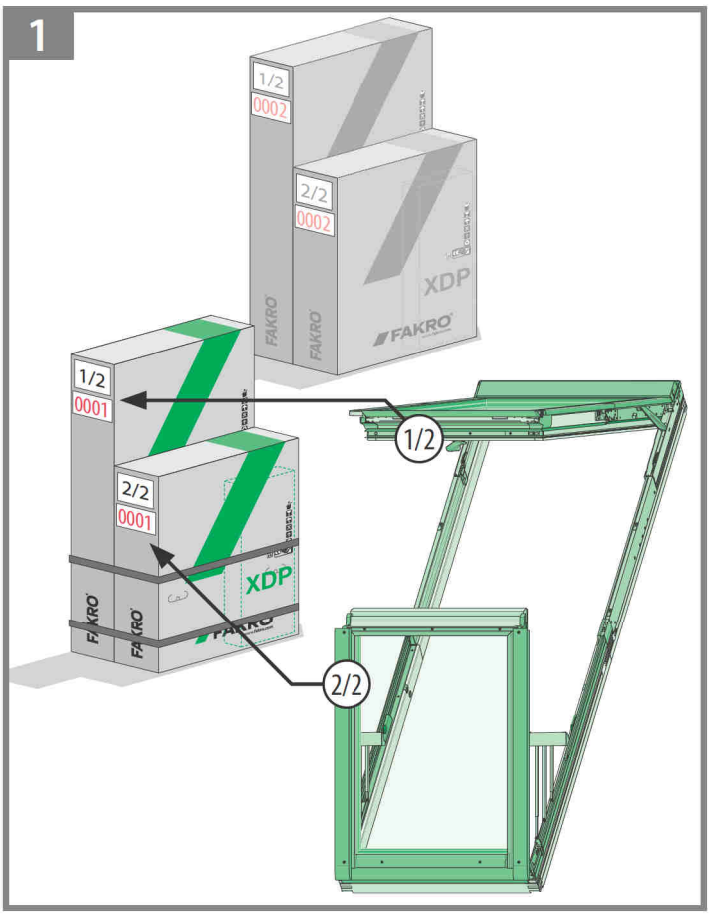
1
1/2
0002
2/2
0002
XDP
FAKRO
1/2
0001
2/2
0001
1/2
2/2

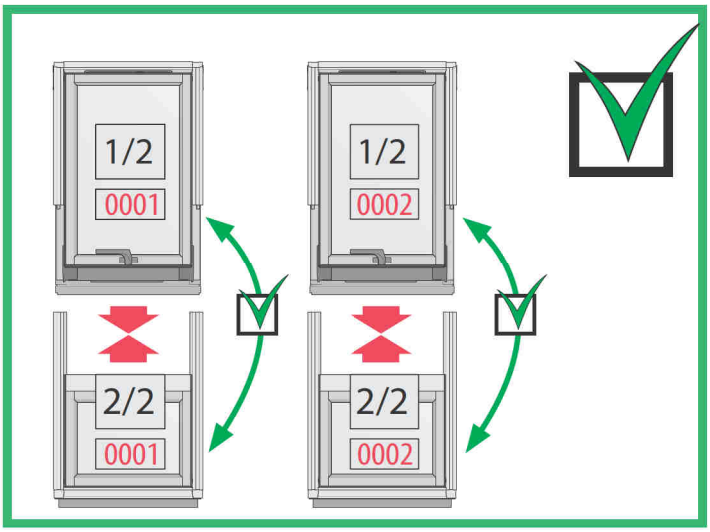
1/2
0001
1/2
0002
2/2
0001
2/2
0002

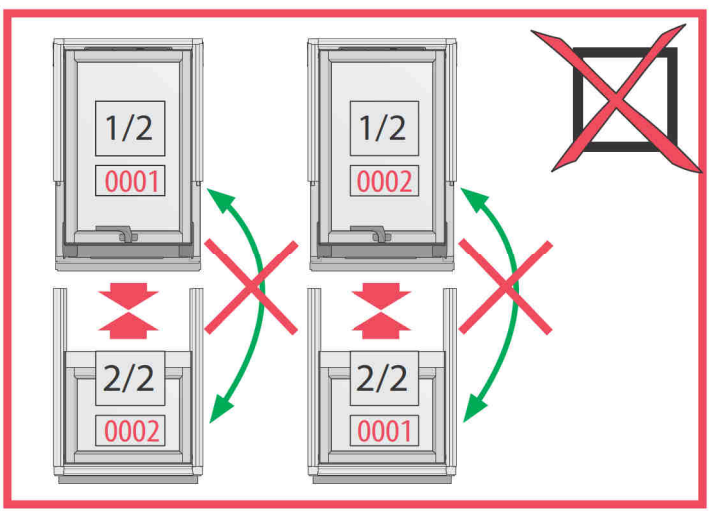
1/2
0001
1/2
0002
2/2
0002
2/2
0001

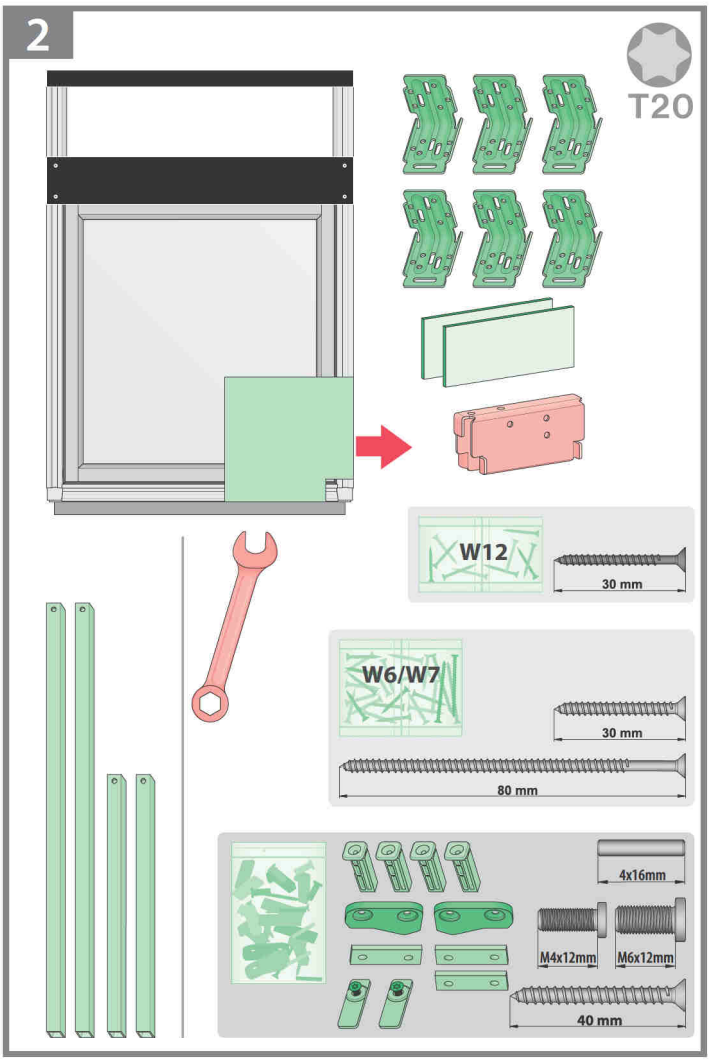
2
T20
W12
30 mm
W6/W7
30 mm
80 mm
4x16mm
M4x12mm
M6x12mm
40 mm

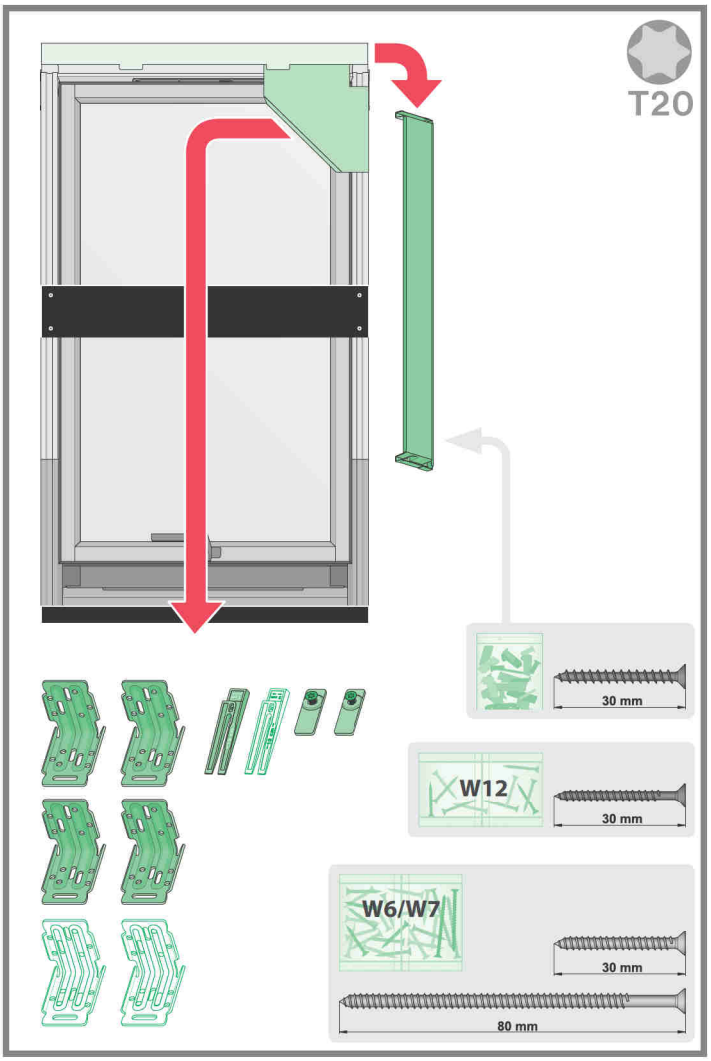
T20
30 mm
W12
30 mm
W6/W7
30 mm
80 mm

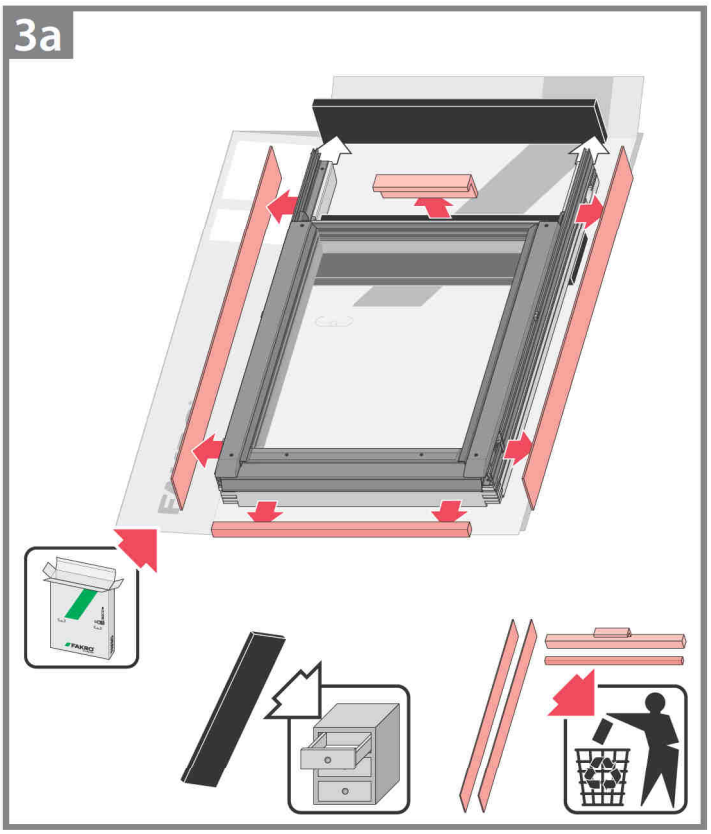
3a

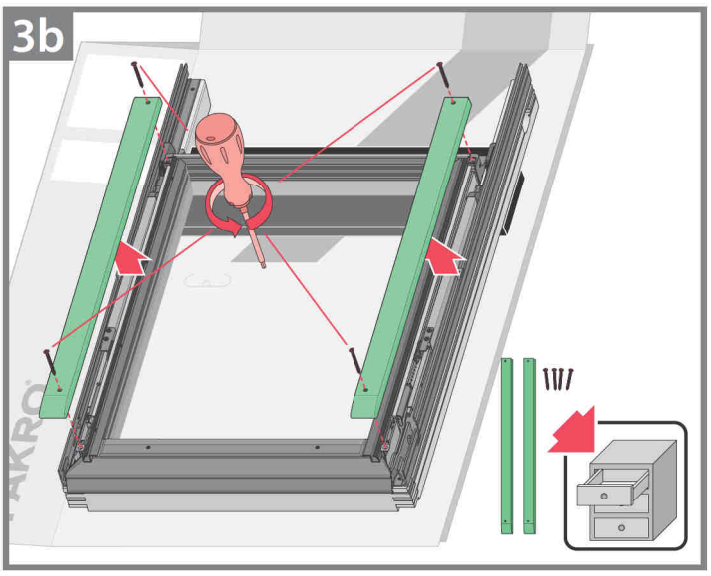
3b

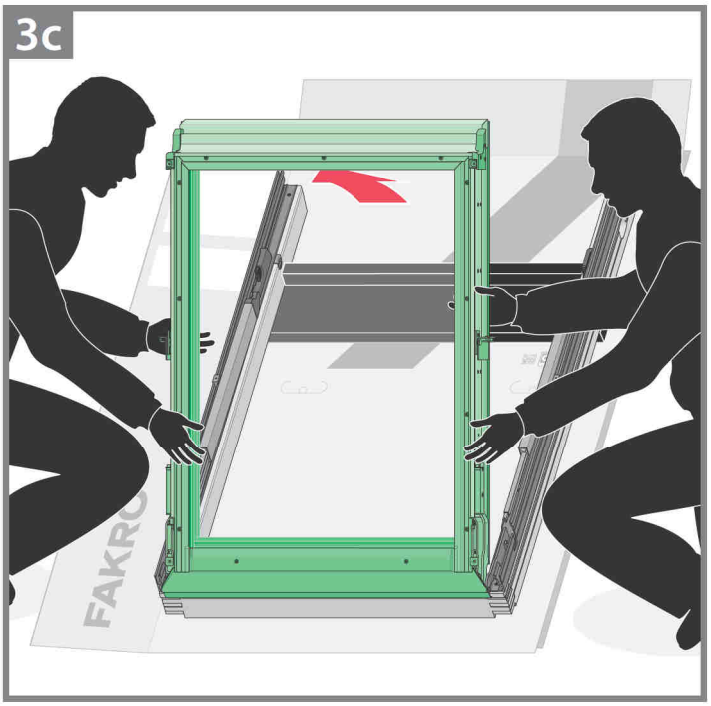
3c

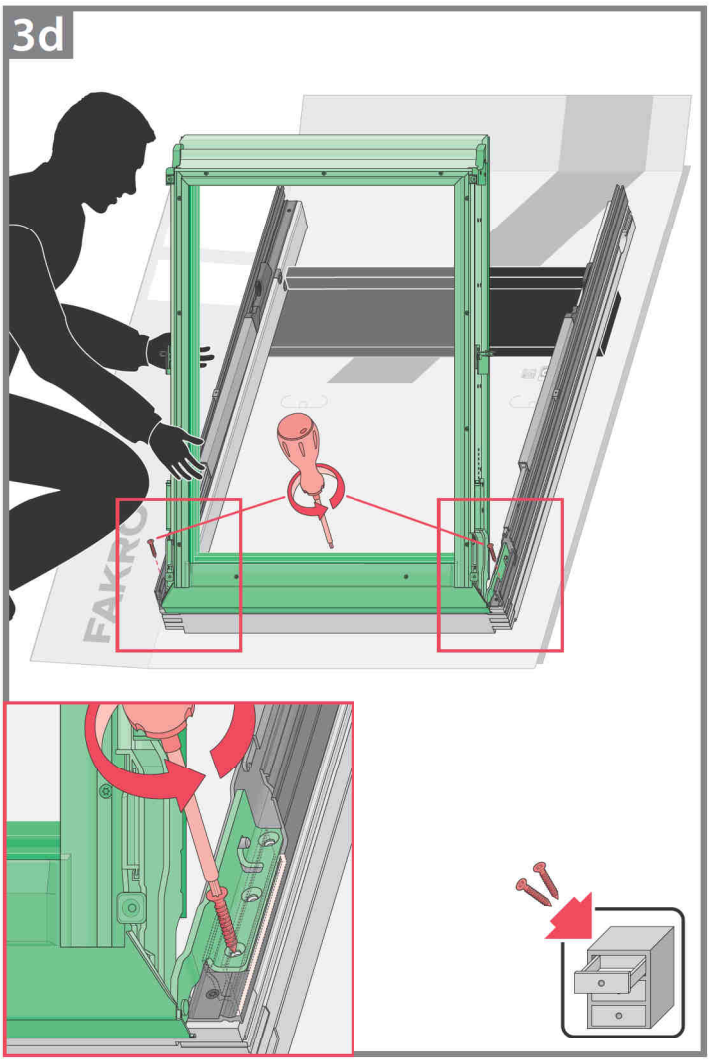
3d

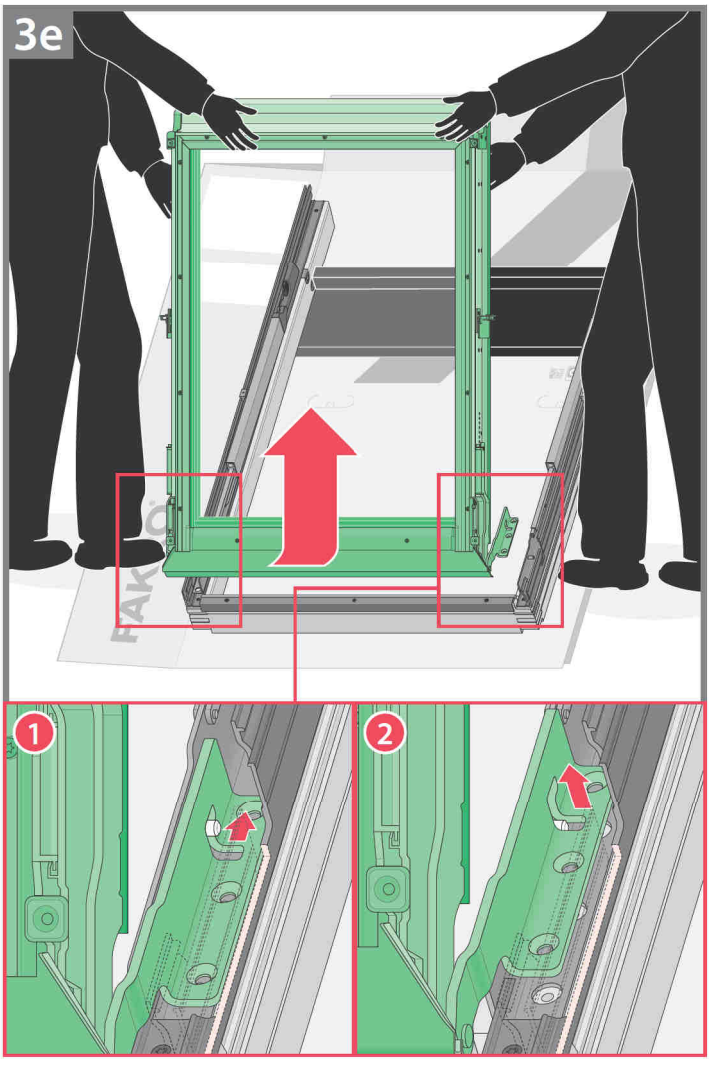
3e
1
2

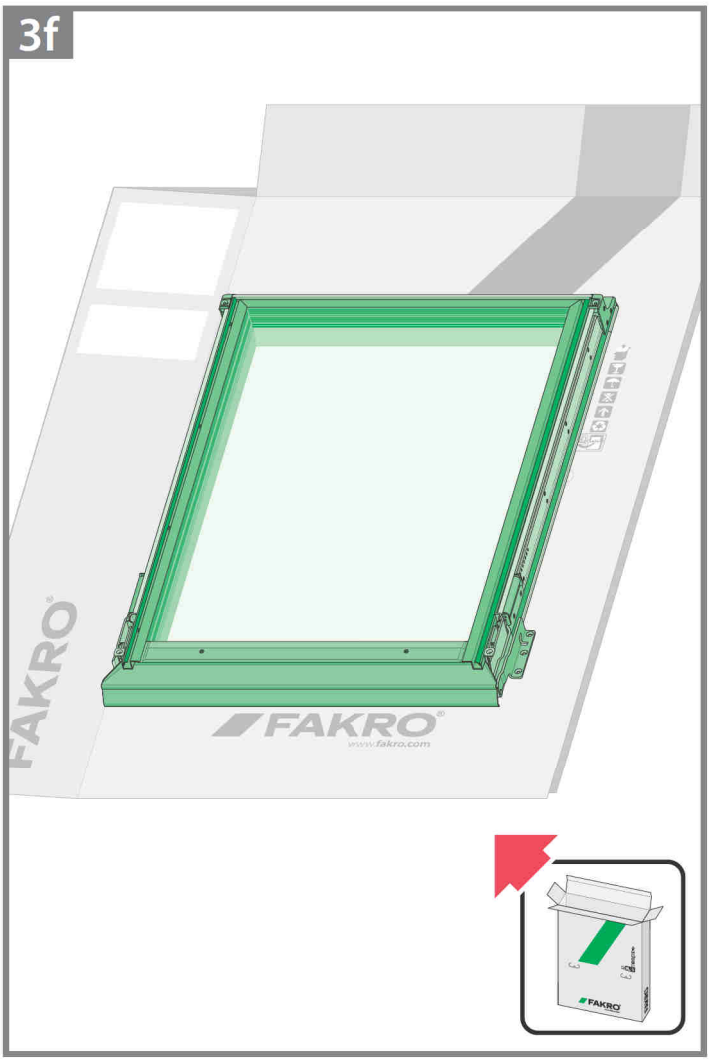
3f
FAKRO
FAKRO
www.fakro.com
FAKRO

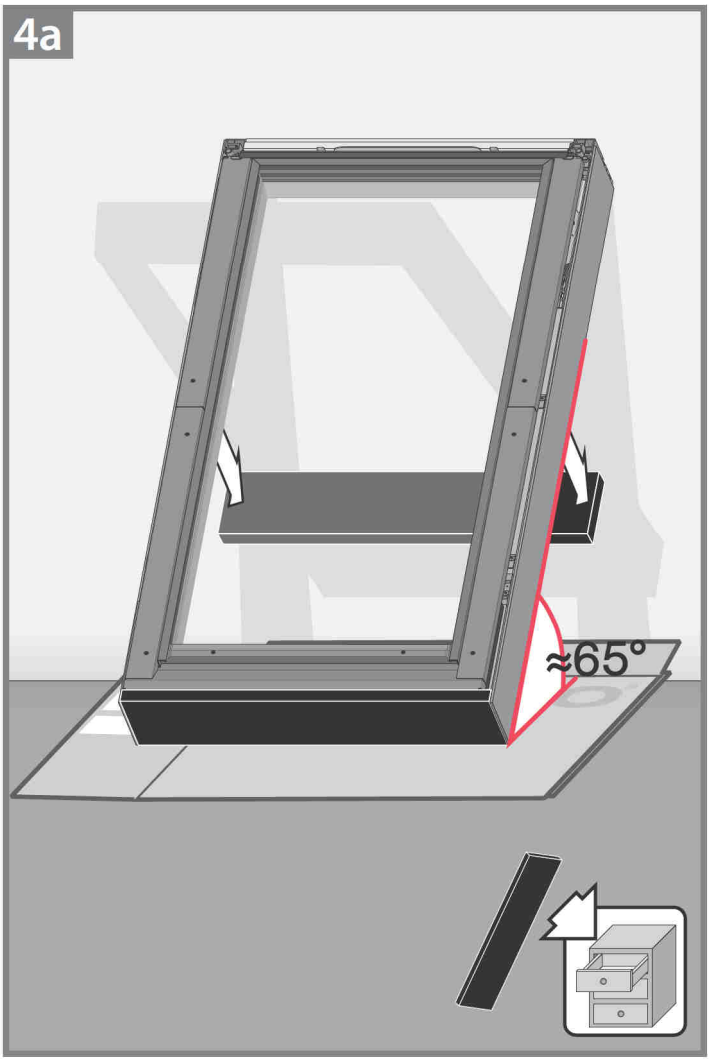
4a
≈65°

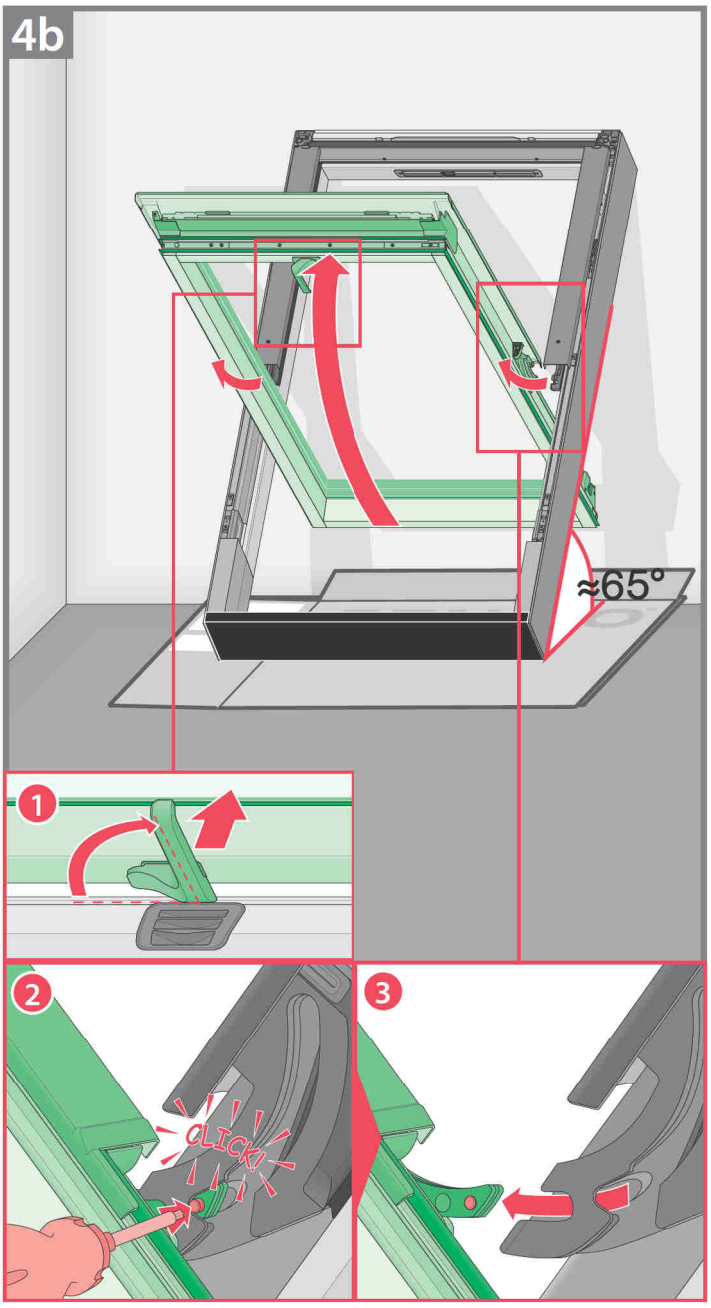
4b
≈65°
1
2
CLICK!
3

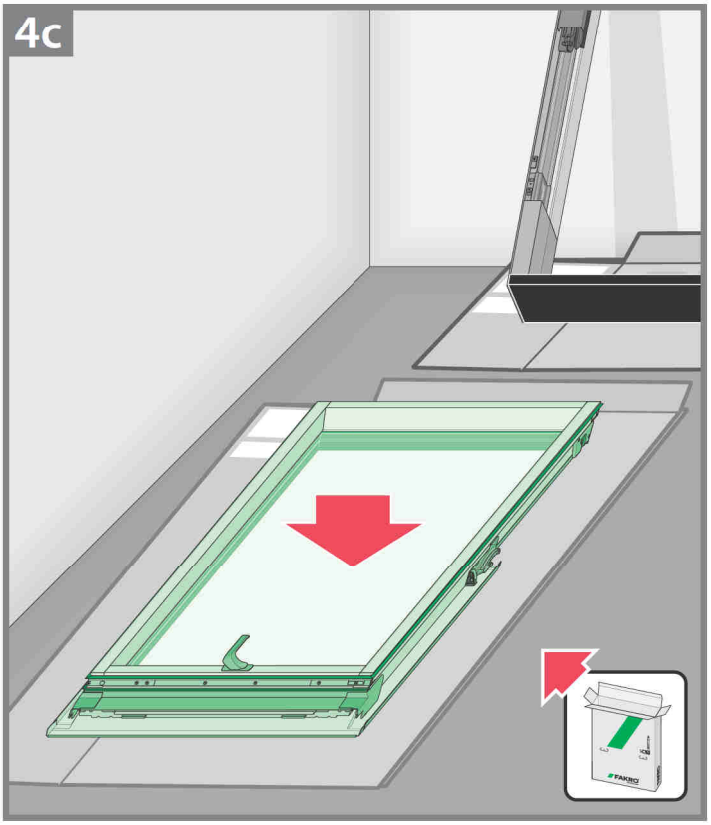
4c

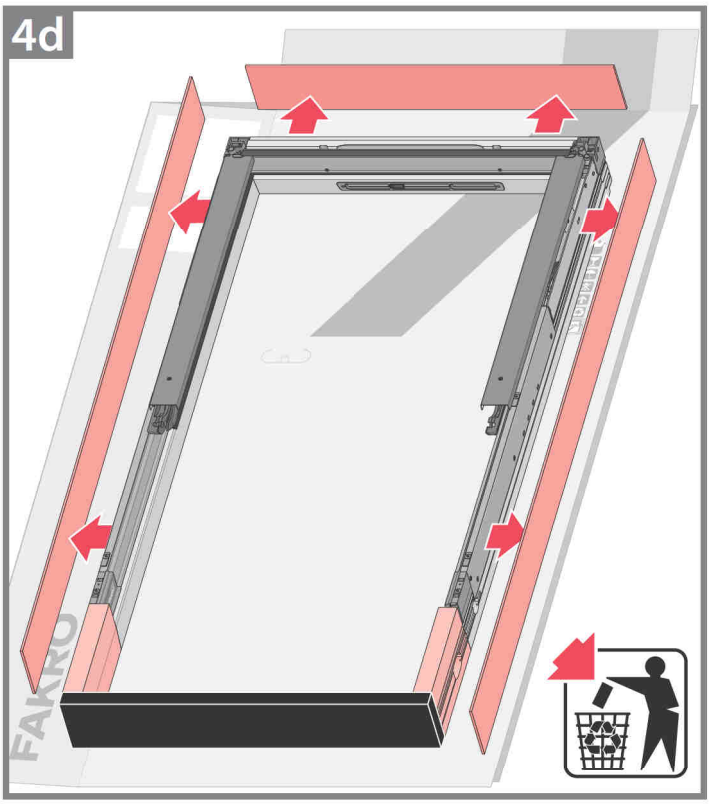
4d
FAKRO

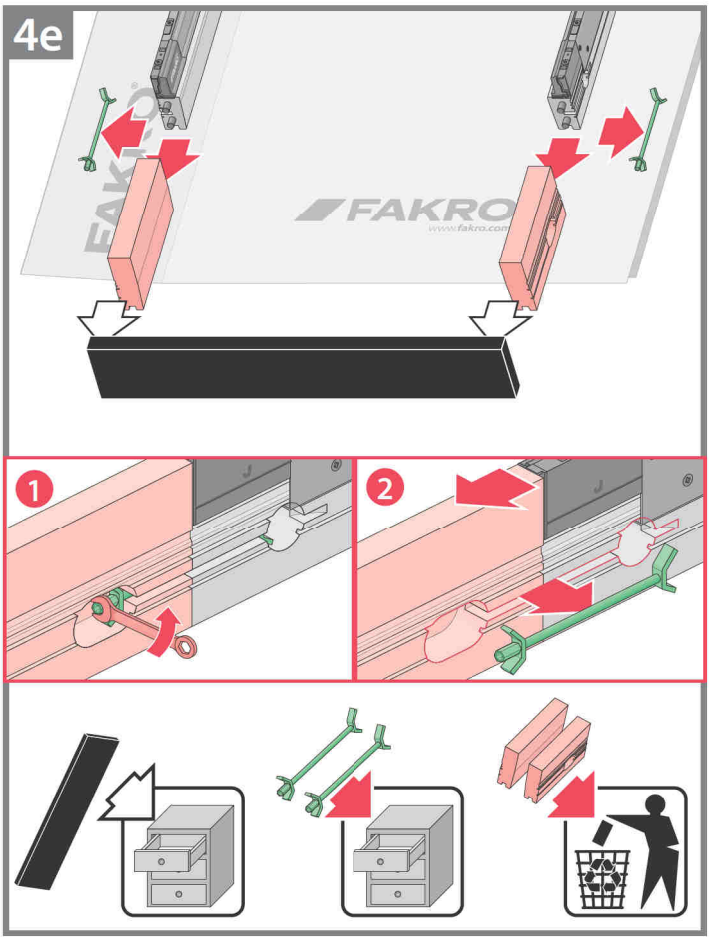
4e
FAKRO
1
2

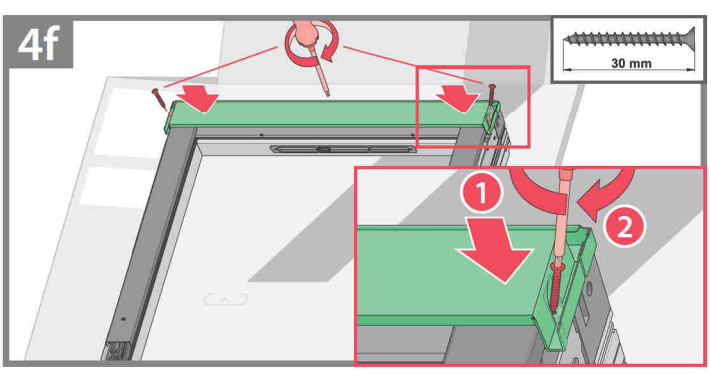
4f
30 mm
1
2

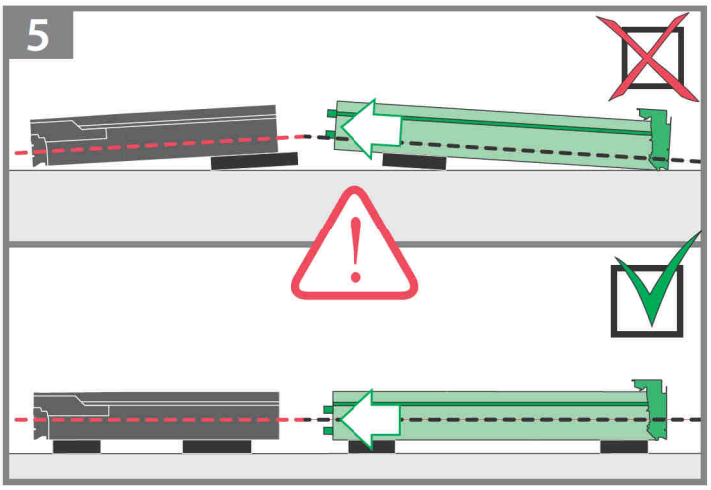
5

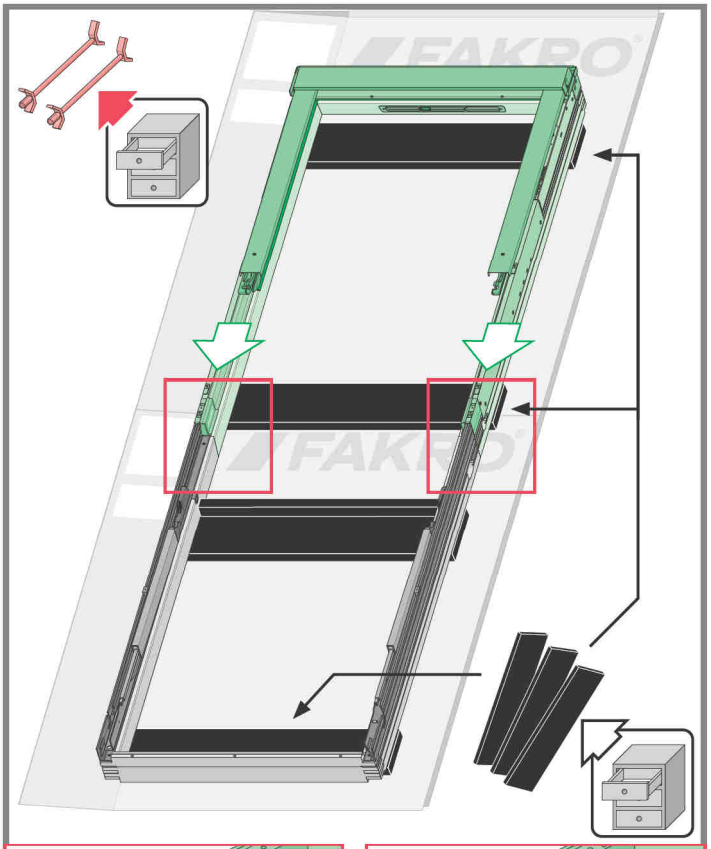

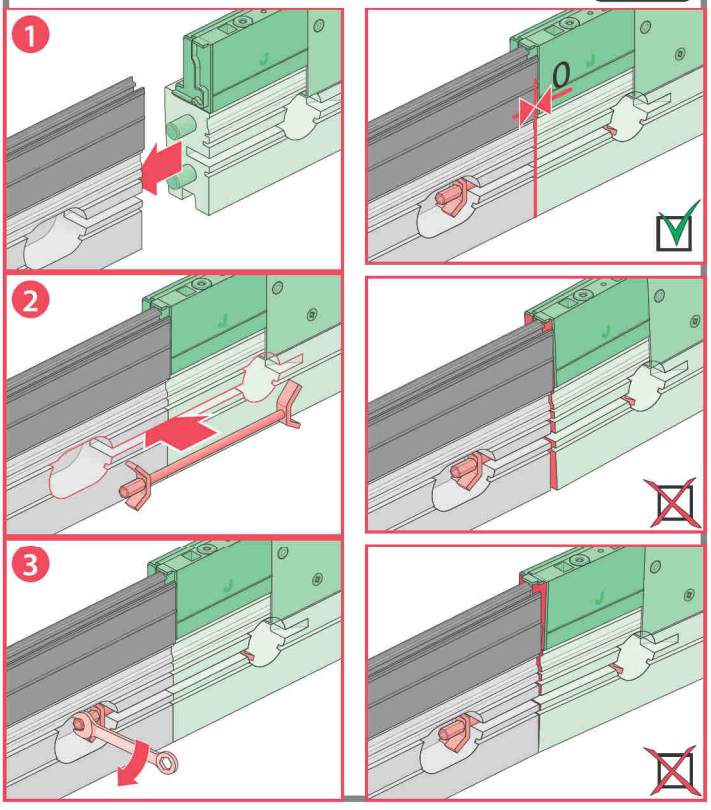
1
2
3
0

6

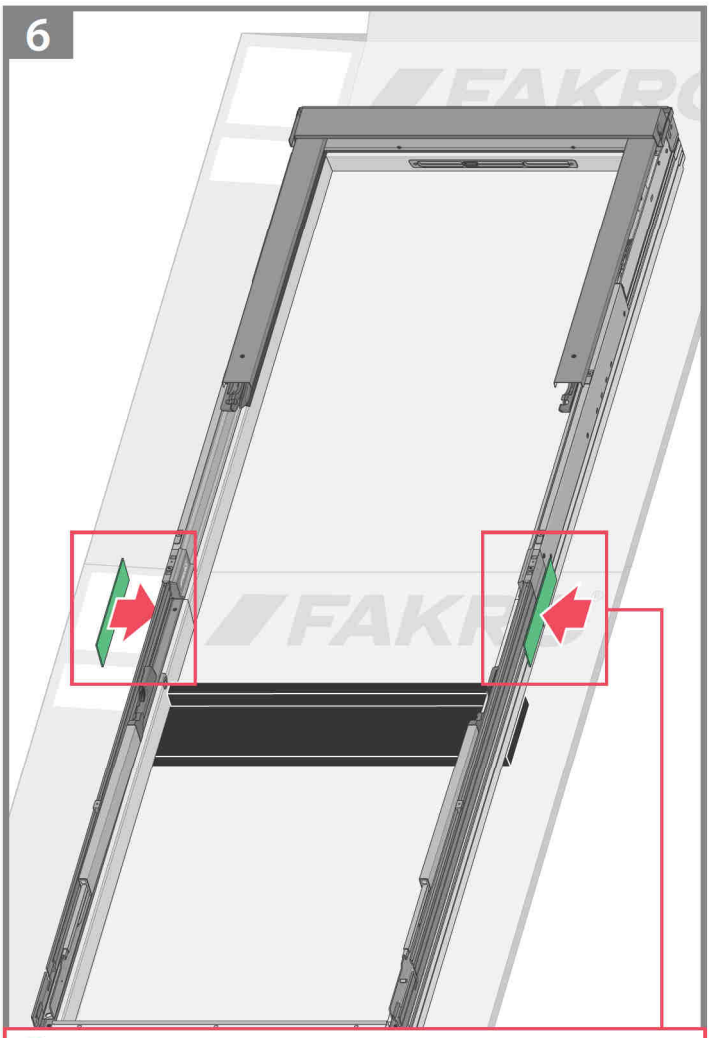

1

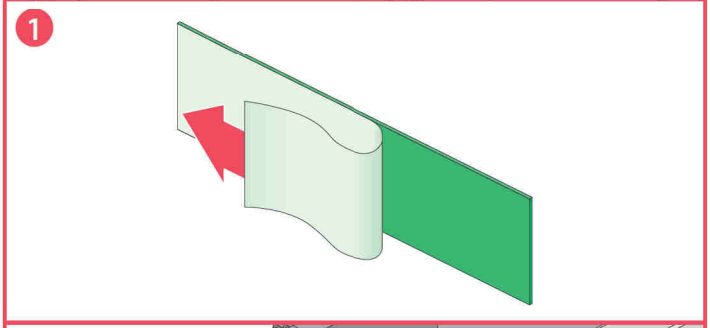

2

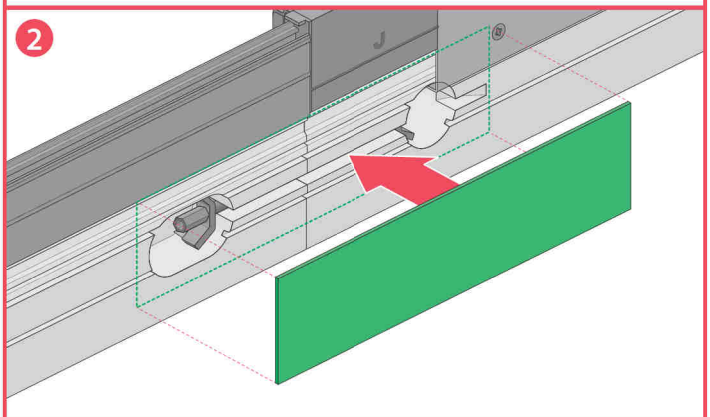

3

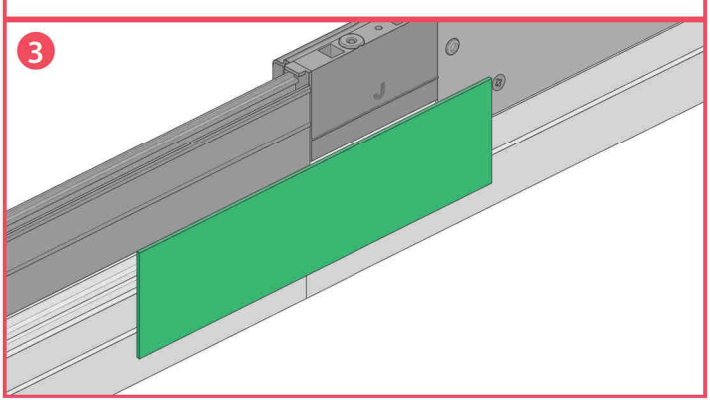

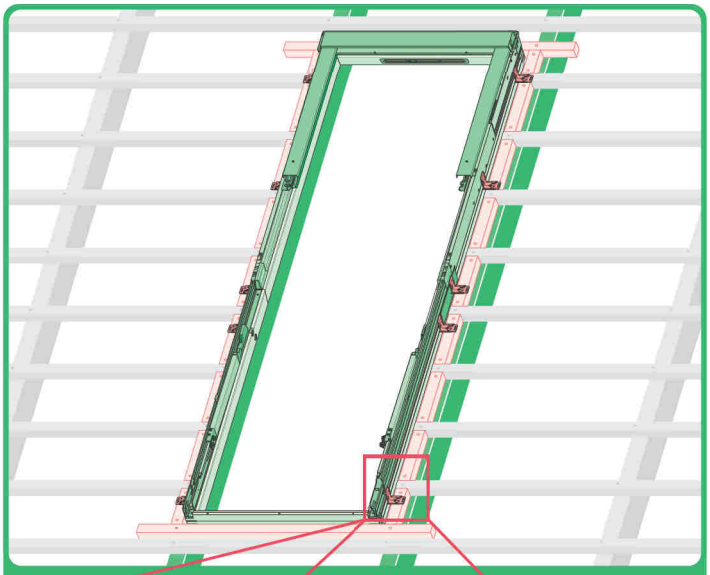

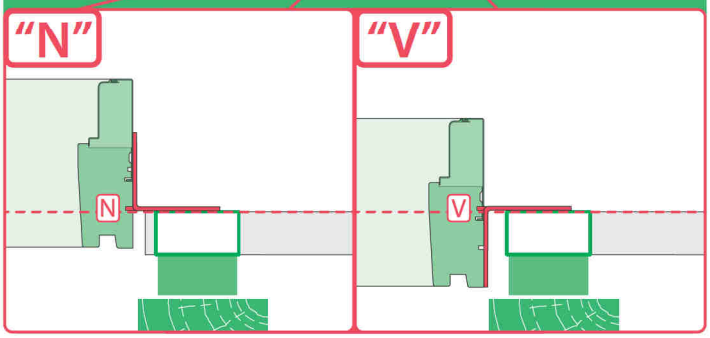

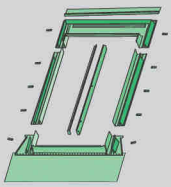	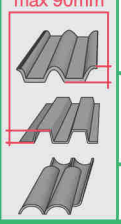 max 90mm	EHN	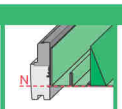 N	30°- 55°
		EHV	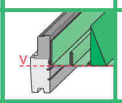 V	30°- 55°
		-	-	-
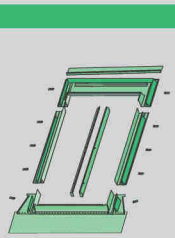	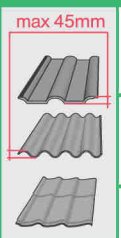 max 45mm	EZN	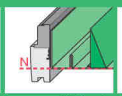 N	30°- 55°
		EZV	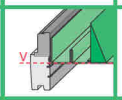 V	30°- 55°
		-	-	-
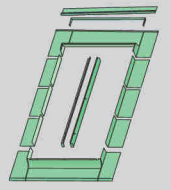	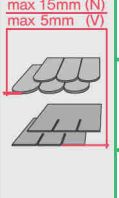 max 15mm (N) max 5mm (V)	ELN	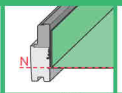 N	30°- 55°
		ELV	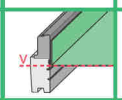 V	30°- 55°
		-	-	-
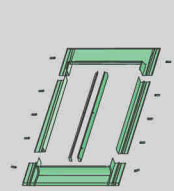	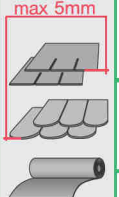 max 5mm	ESN	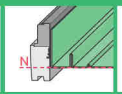 N	30°- 55°
		ESV	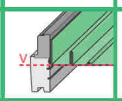 V	30°- 55°
		-	-	-

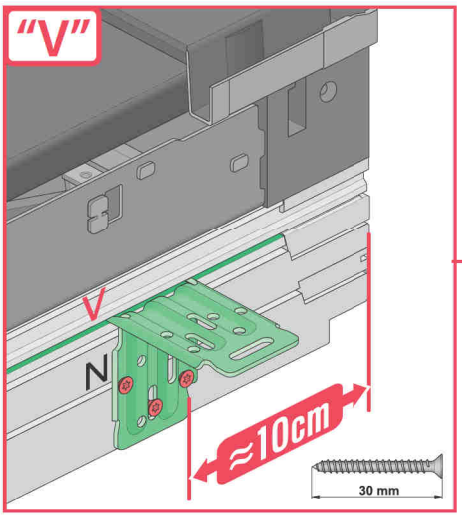
"V"
V
N
≈10cm
30 mm

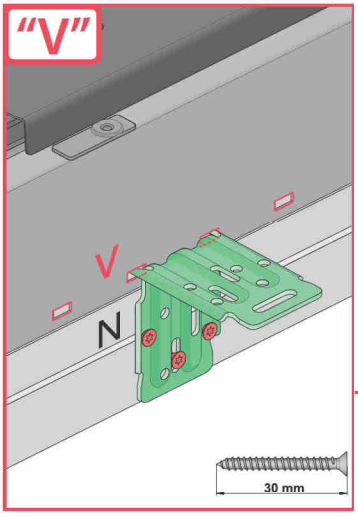
"V"
V
N
30 mm

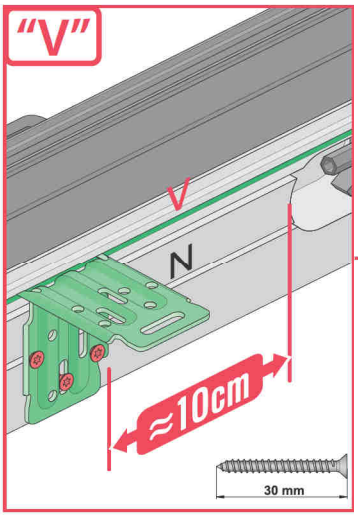
"V"
V
N
≈10cm
30 mm

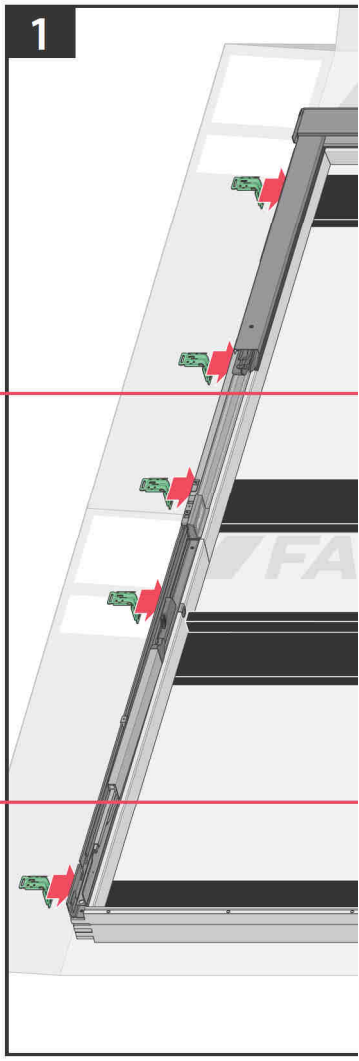
1

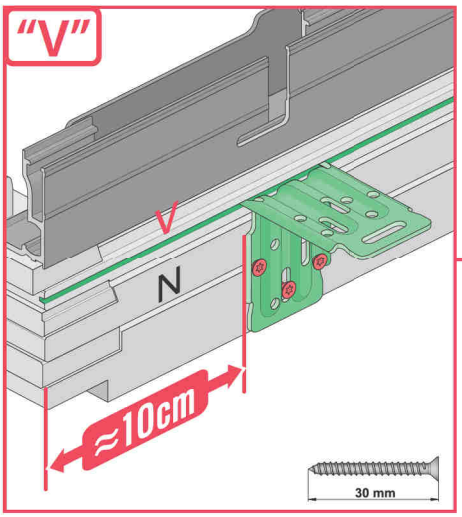
"V"
V
N
≈10cm
30 mm

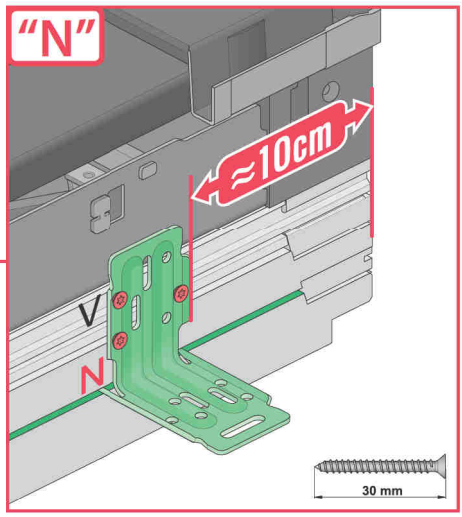
"N"
≈10cm
V
N
30 mm

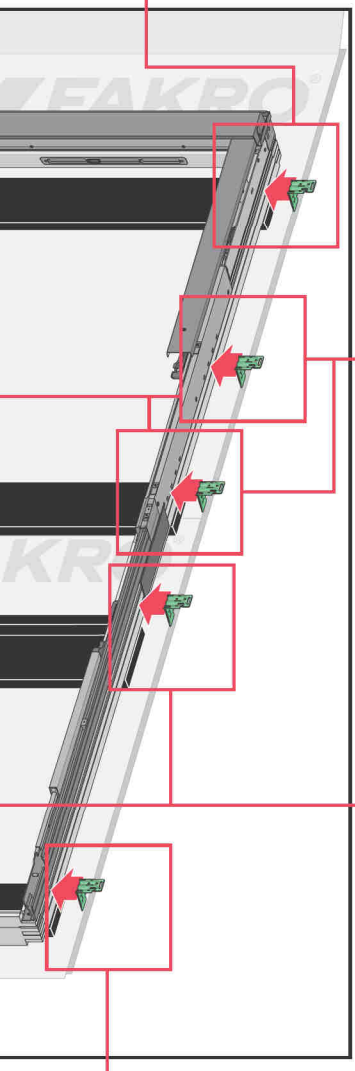

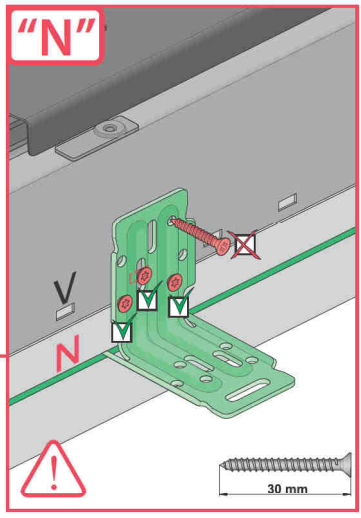
"N"
V
N
30 mm

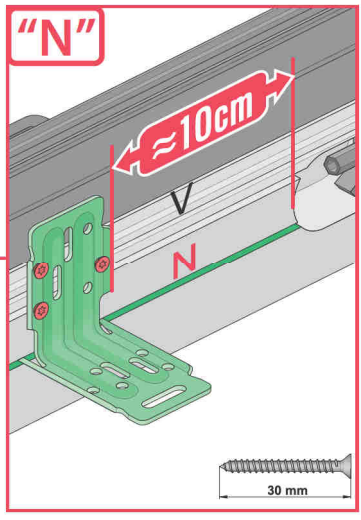
"N"
≈10cm
V
N
30 mm

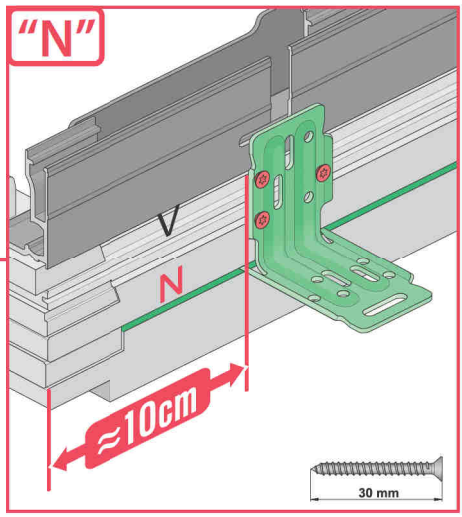
"N"
V
N
≈10cm
30 mm

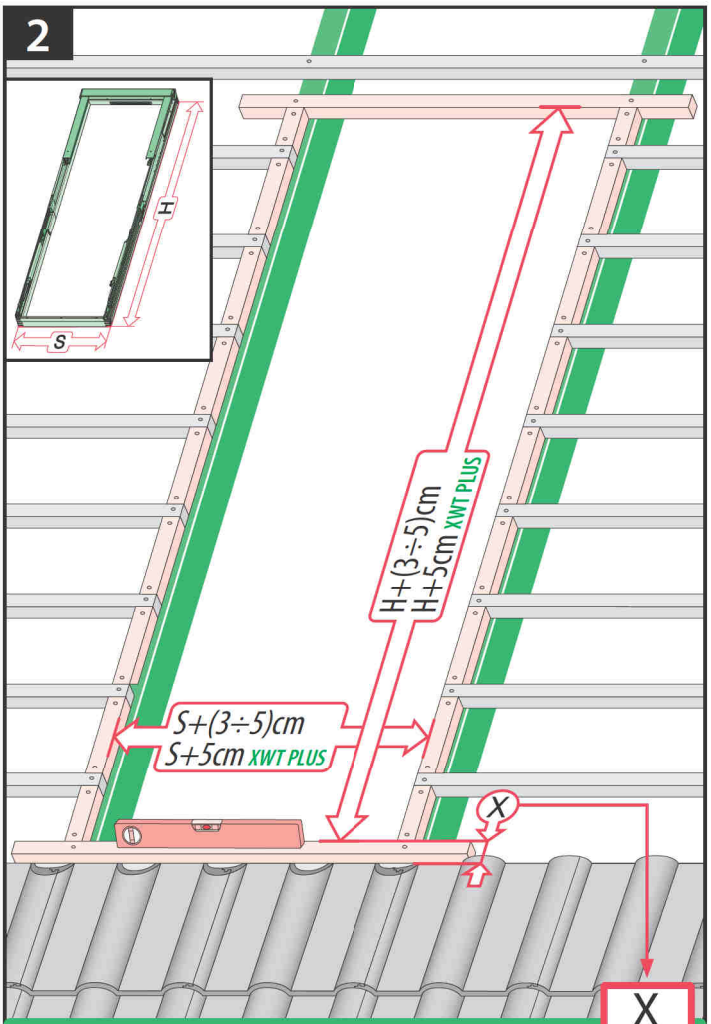

		X
 max 90mm	EHN EHV	7-10cm 7-10cm
 max 45mm	EZN EZV	6-8cm 6-8cm
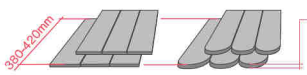 380-420mm 12-16mm	EGV	6cm
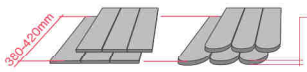 380-420mm 12-16mm	EPV	6cm
 max 5mm (V) max 15mm (N)	ELN ELV	0-2cm 0-2cm
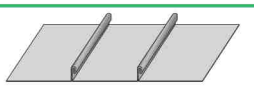	EEN EEV	0-2cm 0-2cm

ELN, ELV

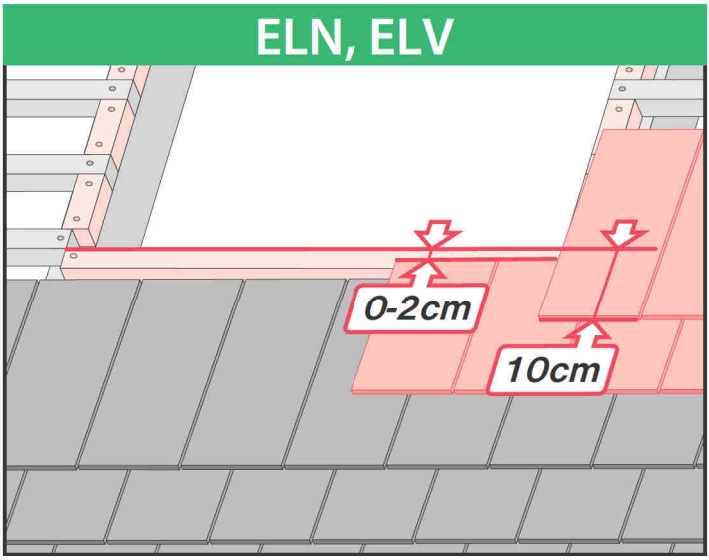

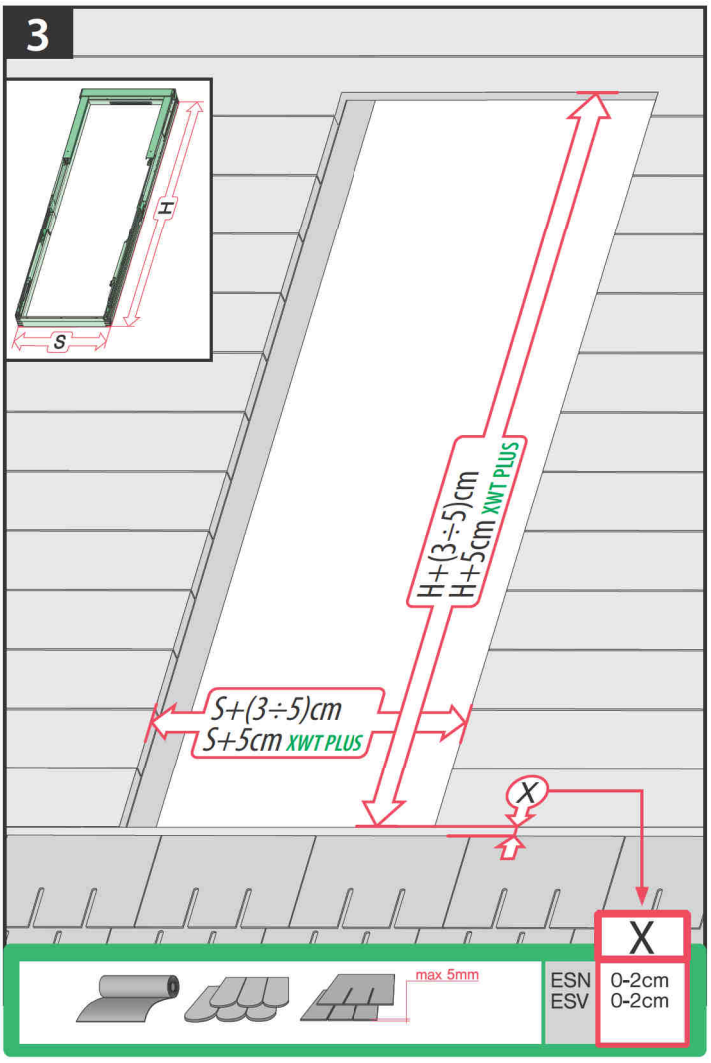
3
H
S
H+(3÷5)cm
H+5cm XWT PLUS
S+(3÷5)cm
S+5cm XWT PLUS
X
X
max 5mm
ESN
ESV
0-2cm
0-2cm

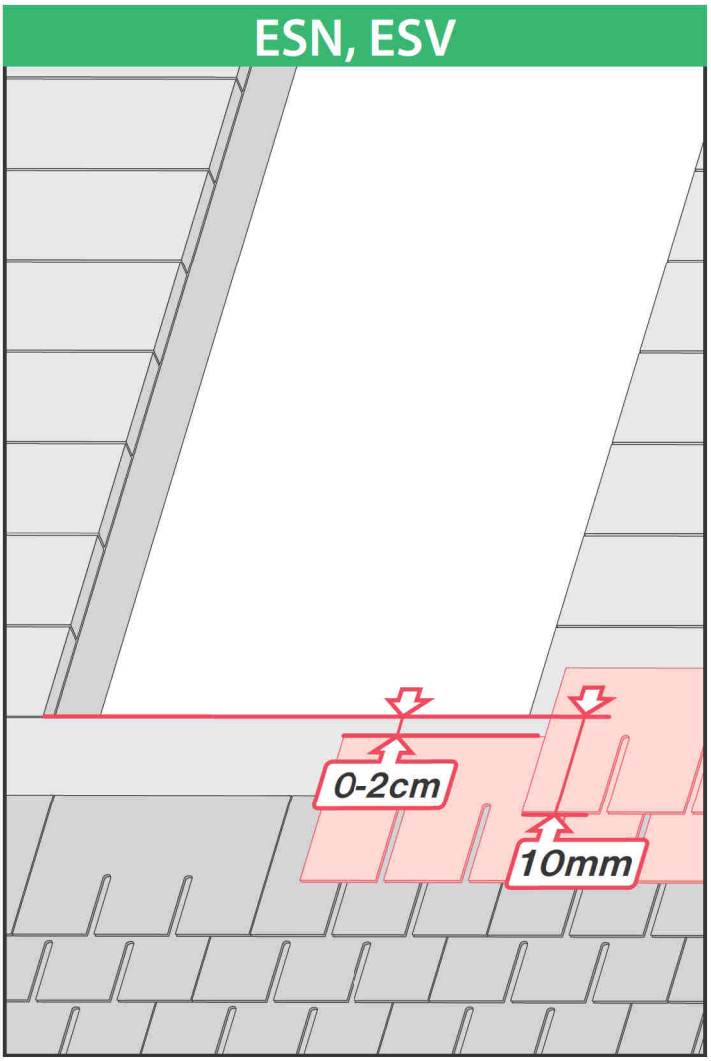
ESN, ESV
0-2cm
10mm

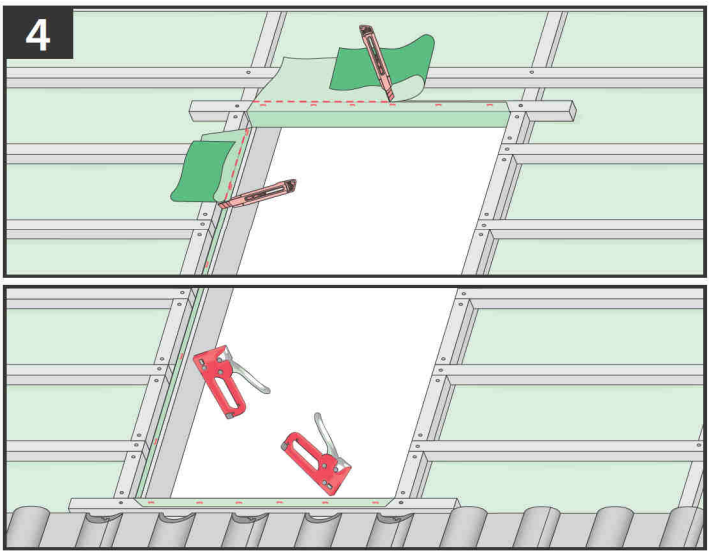
4

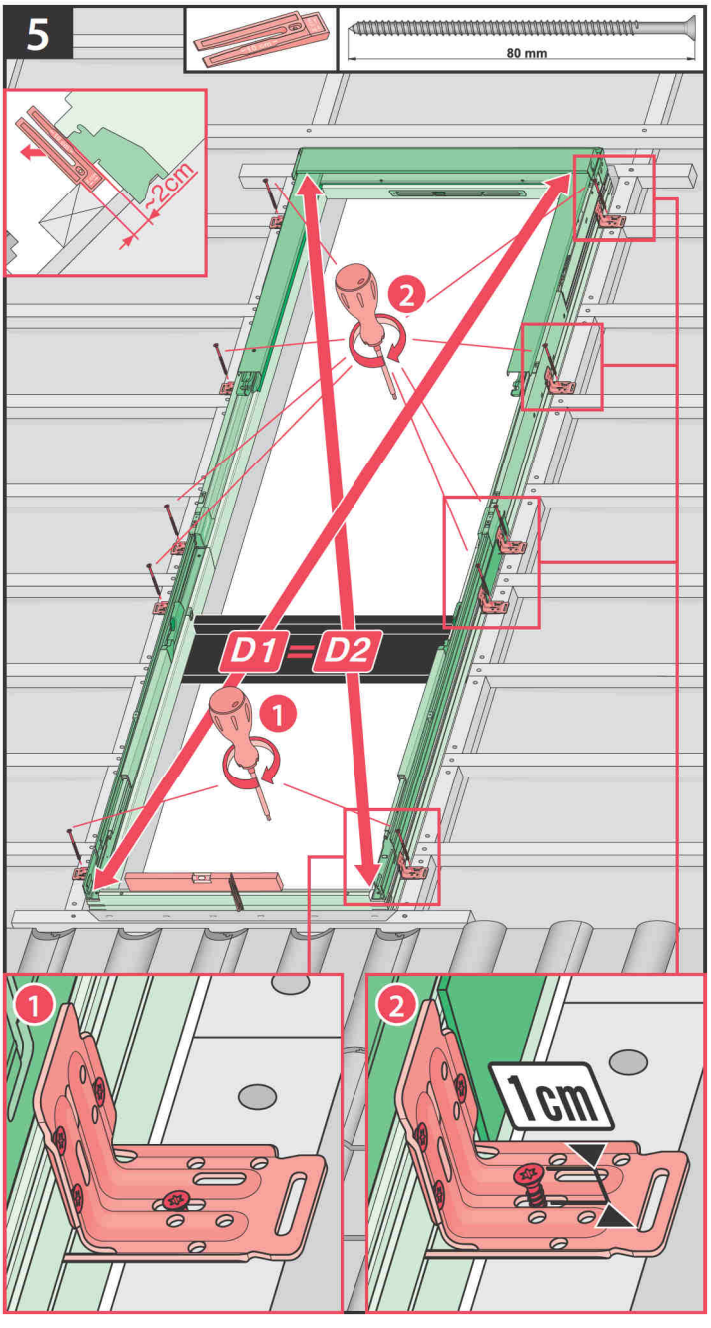
5
80 mm
~2cm
2
D1 = D2
1
1
2
1cm

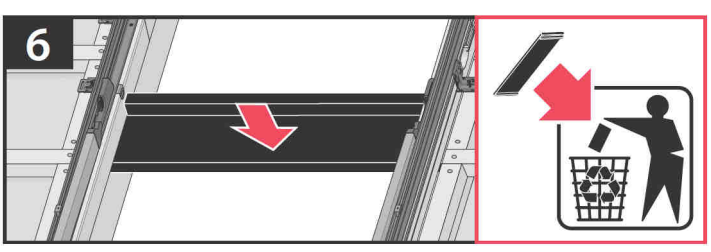
6

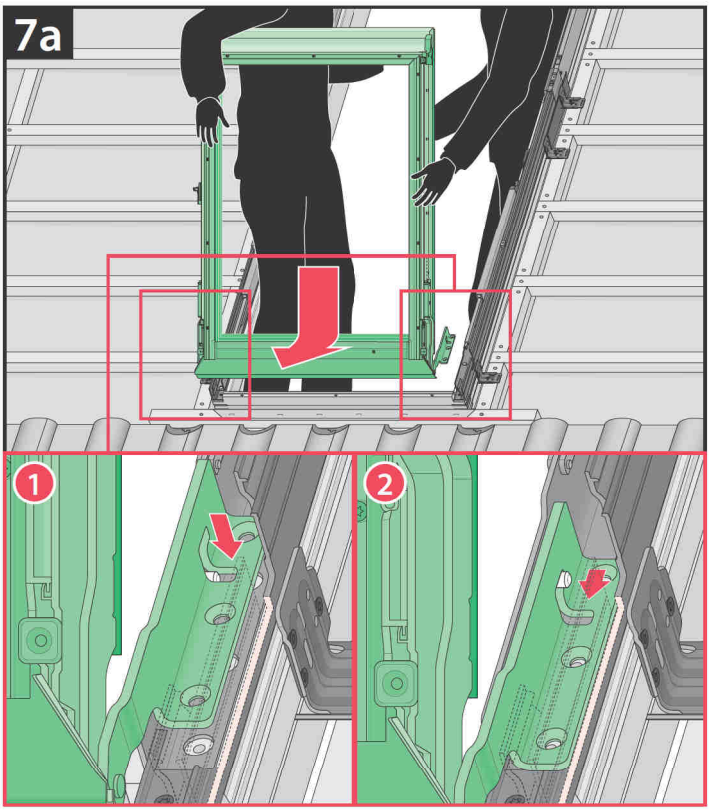
7a
1
2

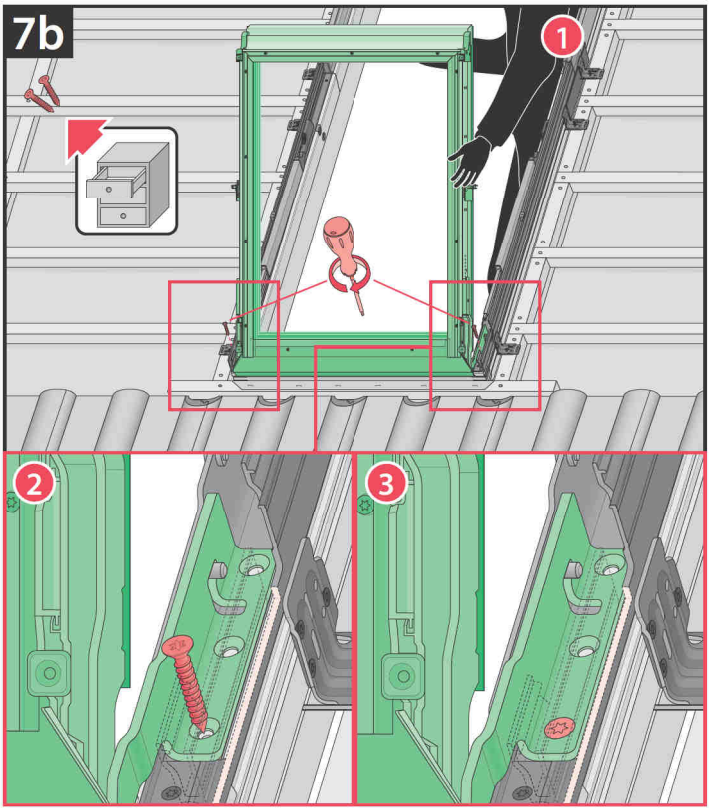
7b
1
2
3

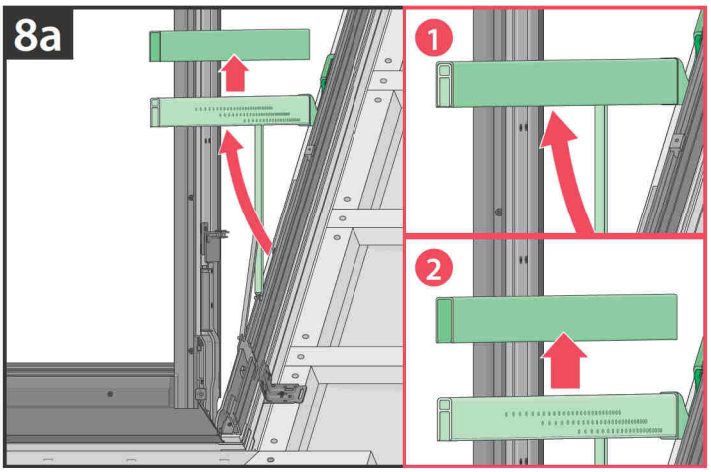
8a
1
2

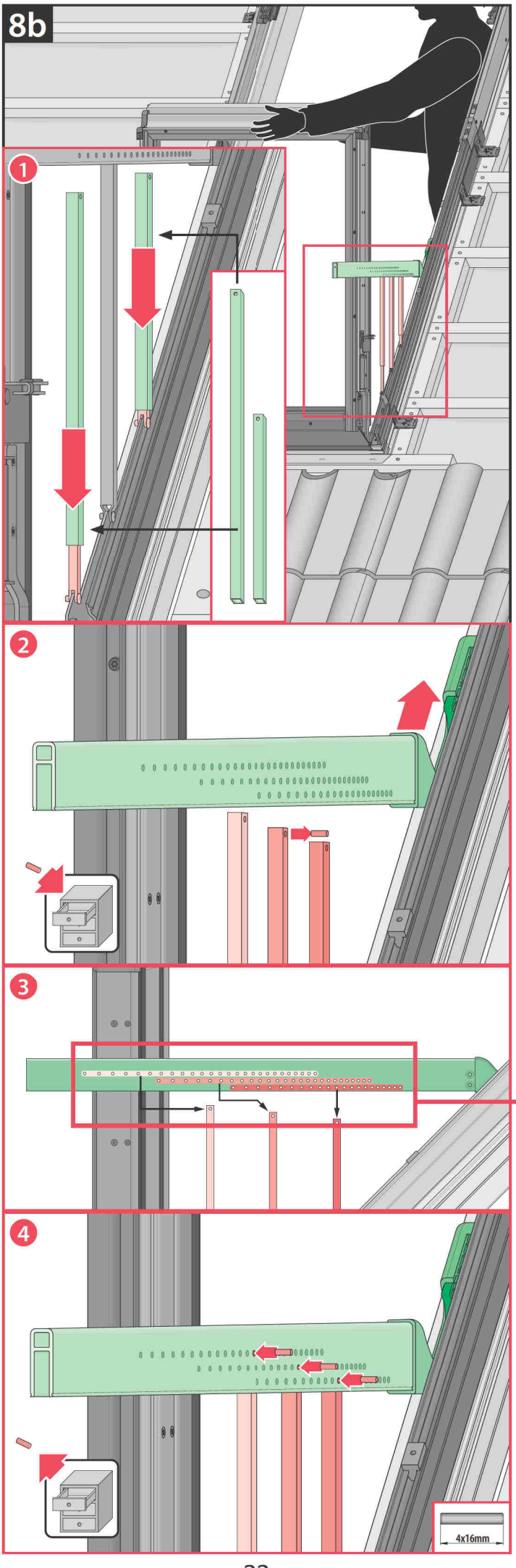
8b
1
2
3
4
4x16mm

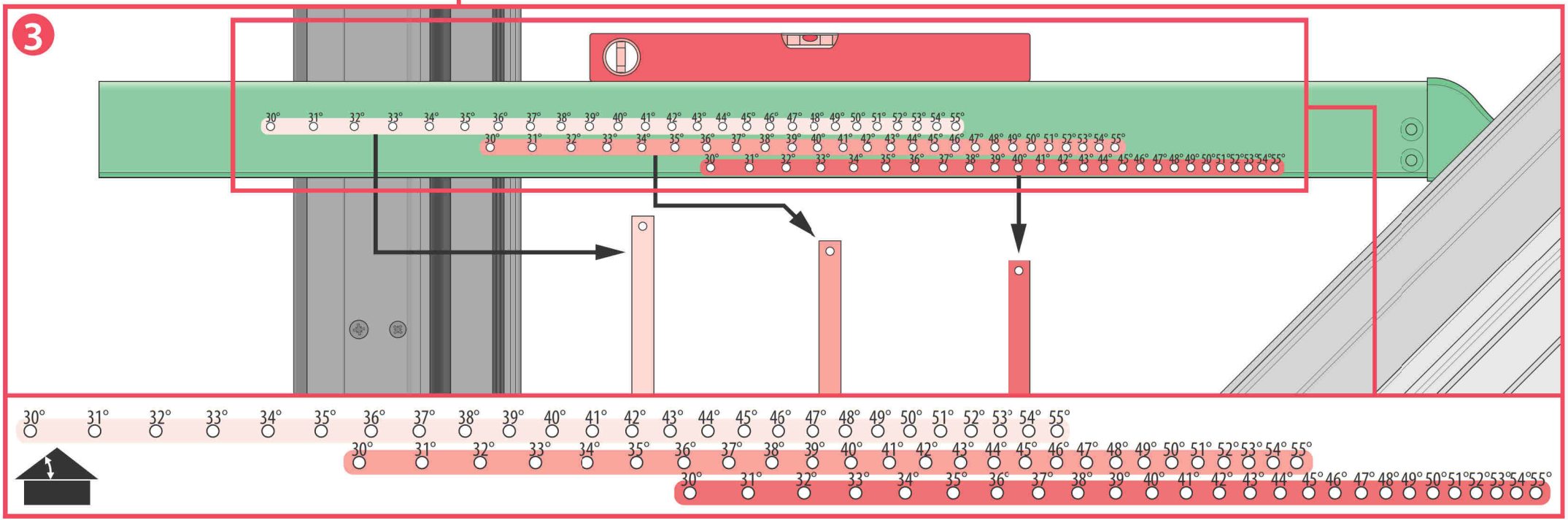
3
30° 31° 32° 33° 34° 35° 36° 37° 38° 39° 40° 41° 42° 43° 44° 45° 46° 47° 48° 49° 50° 51° 52° 53° 54° 55°
30° 31° 32° 33° 34° 35° 36° 37° 38° 39° 40° 41° 42° 43° 44° 45° 46° 47° 48° 49° 50° 51° 52° 53° 54° 55°
30° 31° 32° 33° 34° 35° 36° 37° 38° 39° 40° 41° 42° 43° 44° 45° 46° 47° 48° 49° 50° 51° 52° 53° 54° 55°
30° 31° 32° 33° 34° 35° 36° 37° 38° 39° 40° 41° 42° 43° 44° 45° 46° 47° 48° 49° 50° 51° 52° 53° 54° 55°
30° 31° 32° 33° 34° 35° 36° 37° 38° 39° 40° 41° 42° 43° 44° 45° 46° 47° 48° 49° 50° 51° 52° 53° 54° 55°
30° 31° 32° 33° 34° 35° 36° 37° 38° 39° 40° 41° 42° 43° 44° 45° 46° 47° 48° 49° 50° 51° 52° 53° 54° 55°

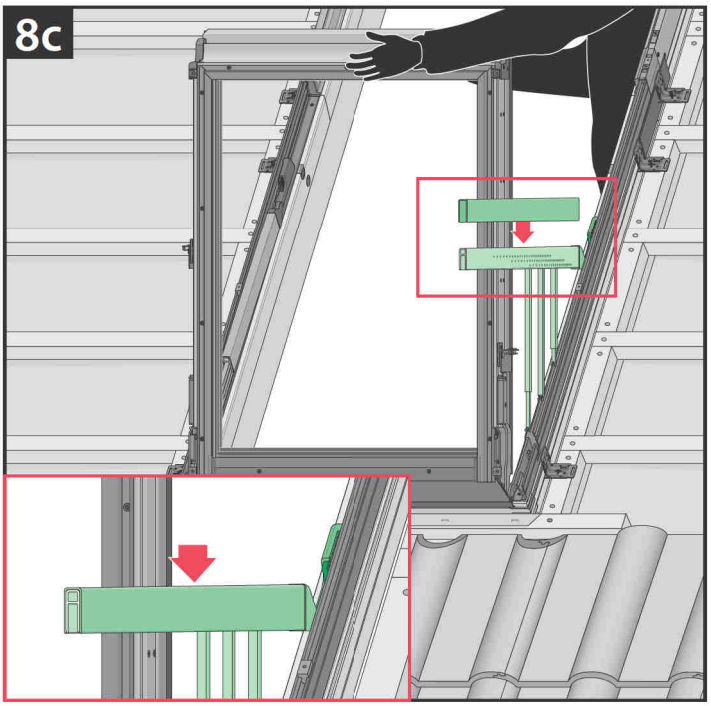
8c

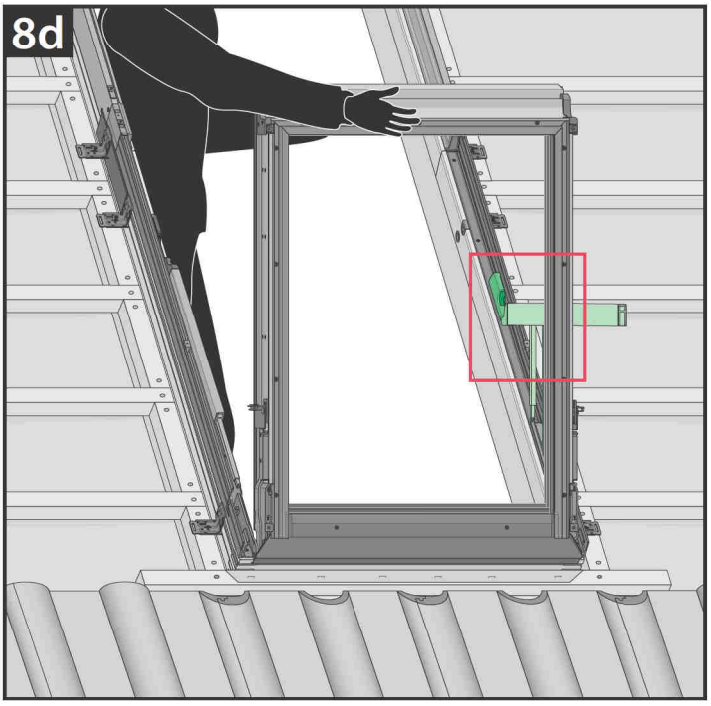
8d

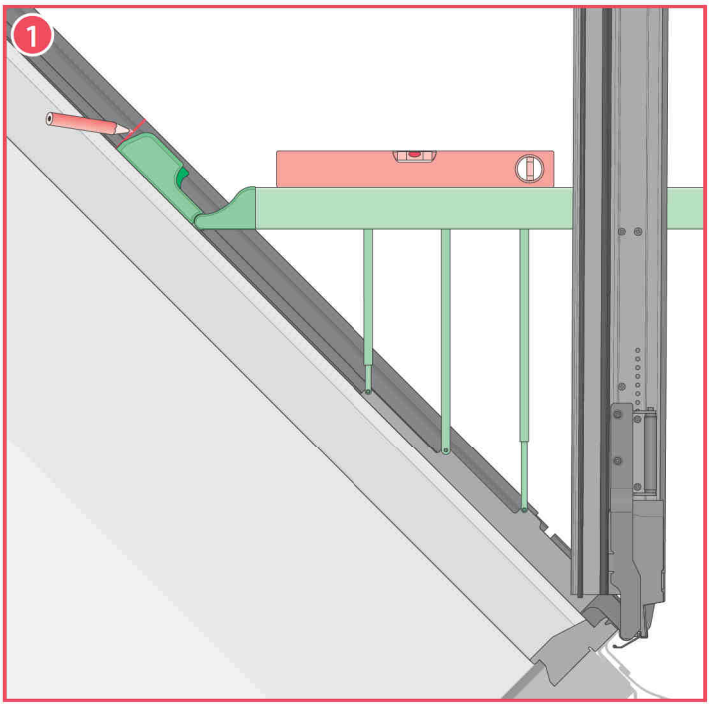
1

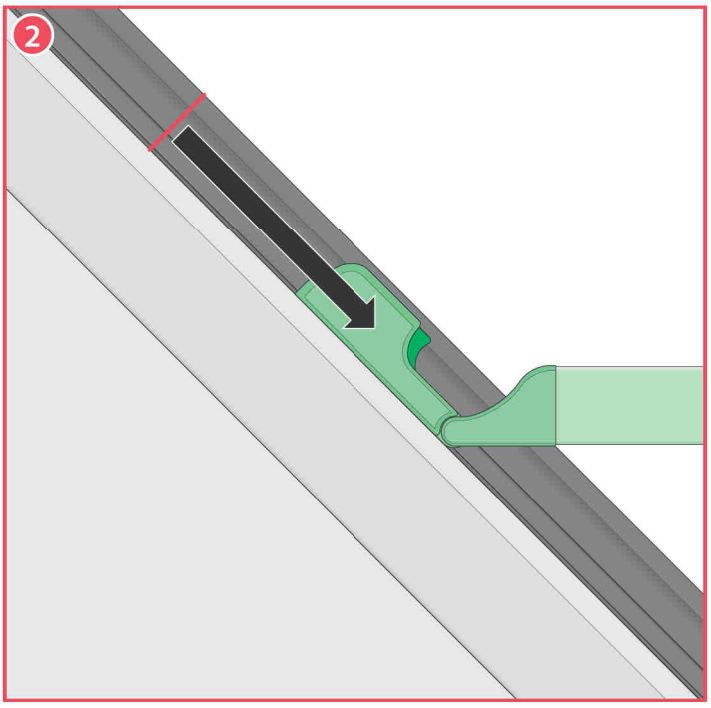
2

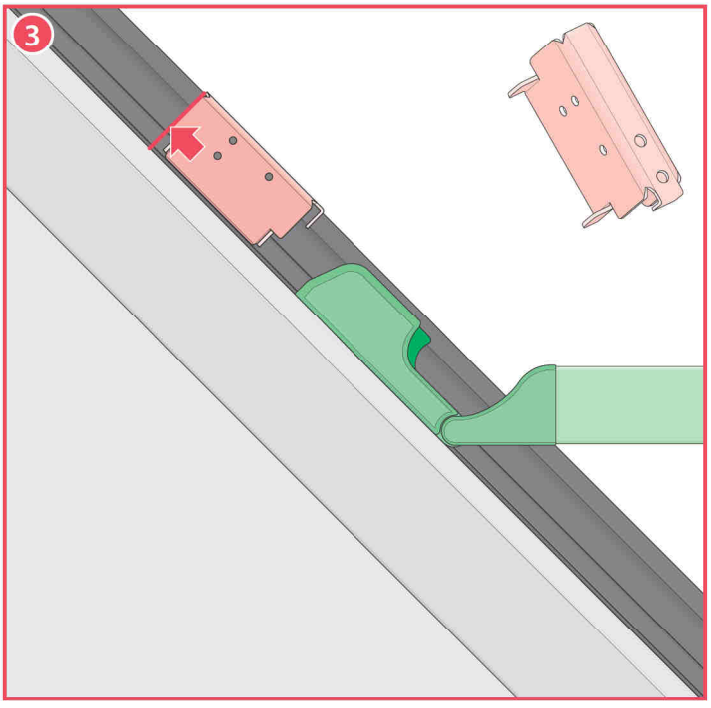
3

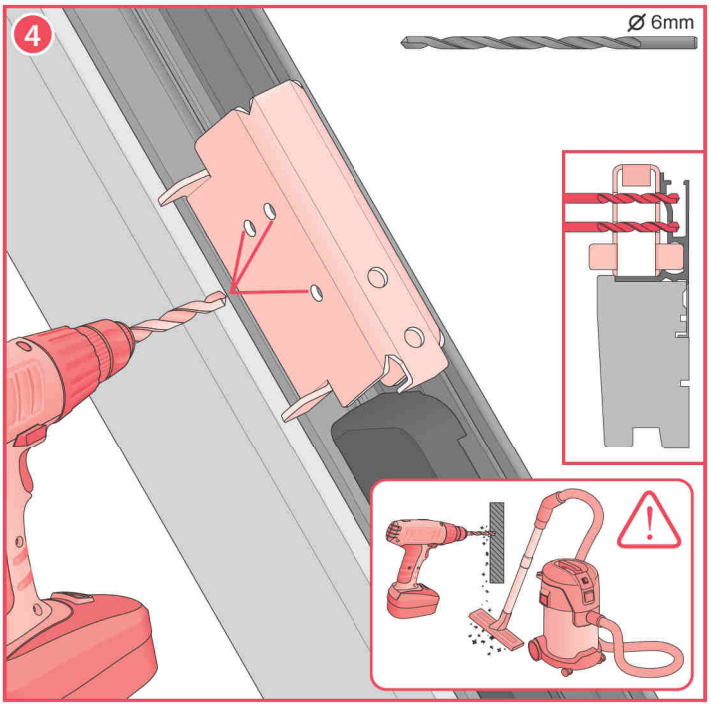
4
Ø 6mm

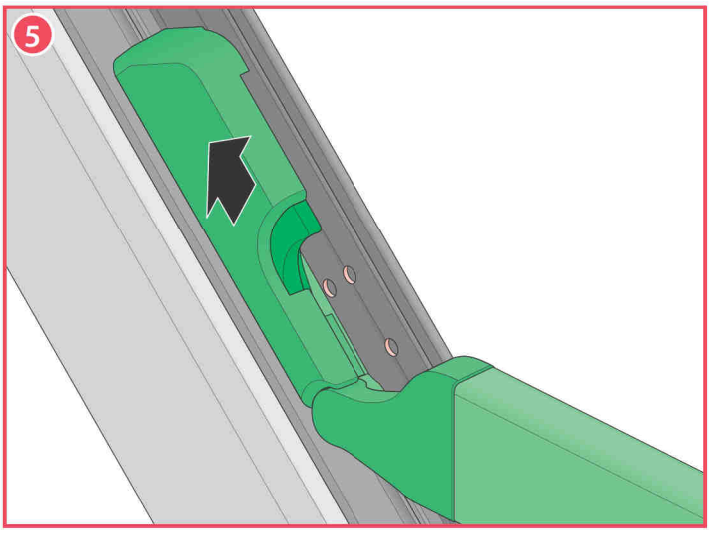
5

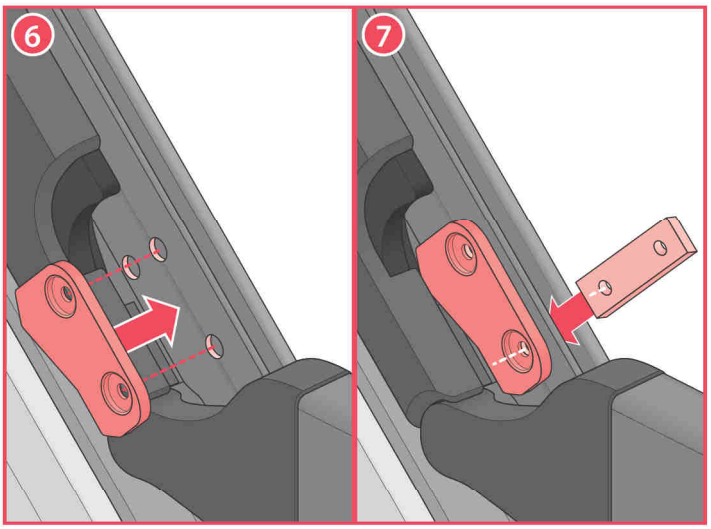
6
7

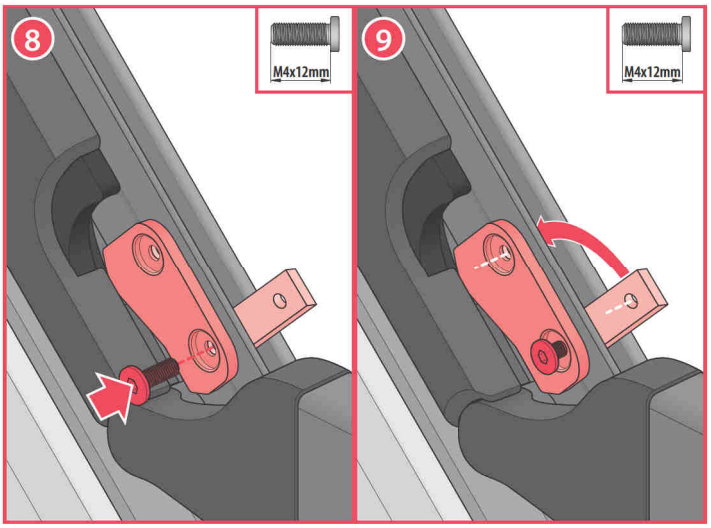
8
M4x12mm
9
M4x12mm

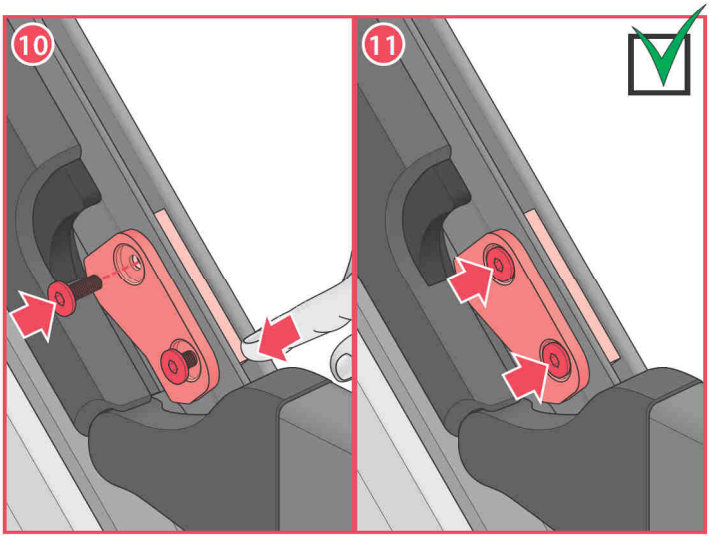
10
11

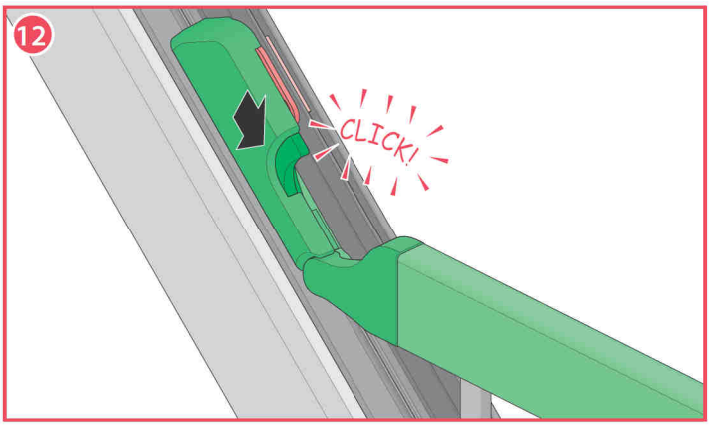
12
CLICK!

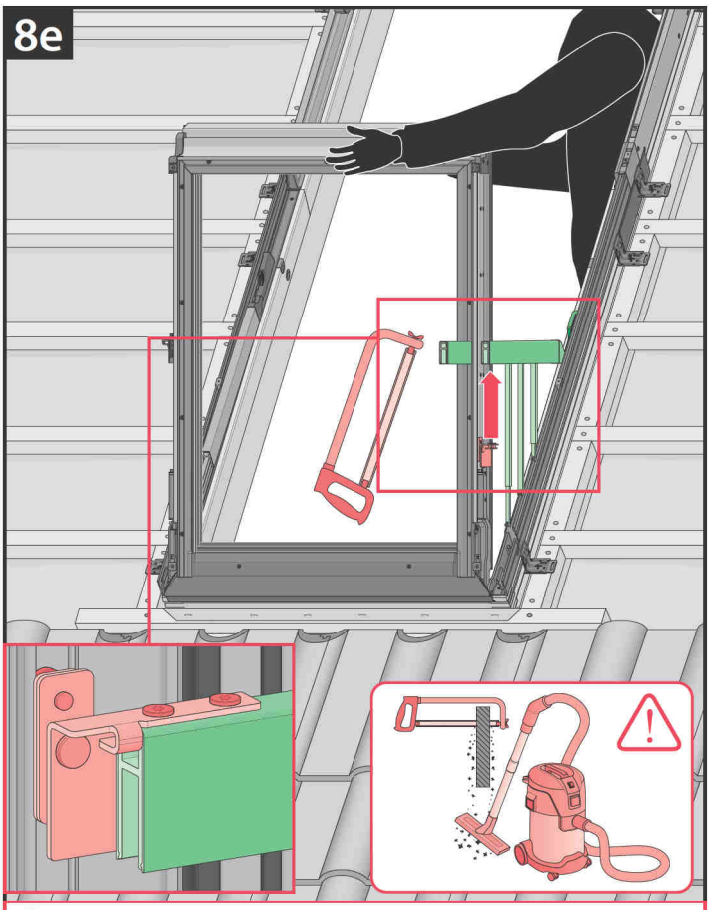
8e

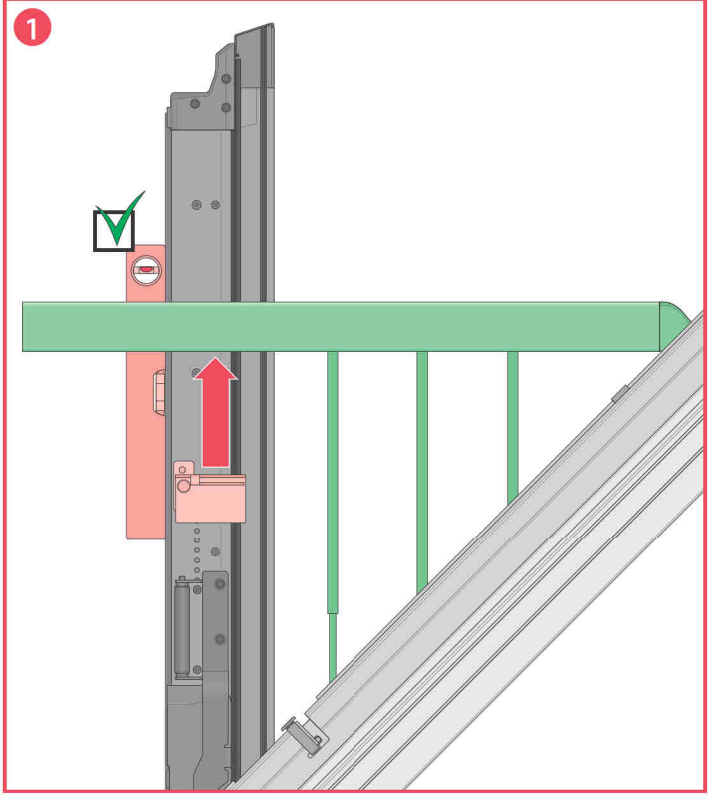
1

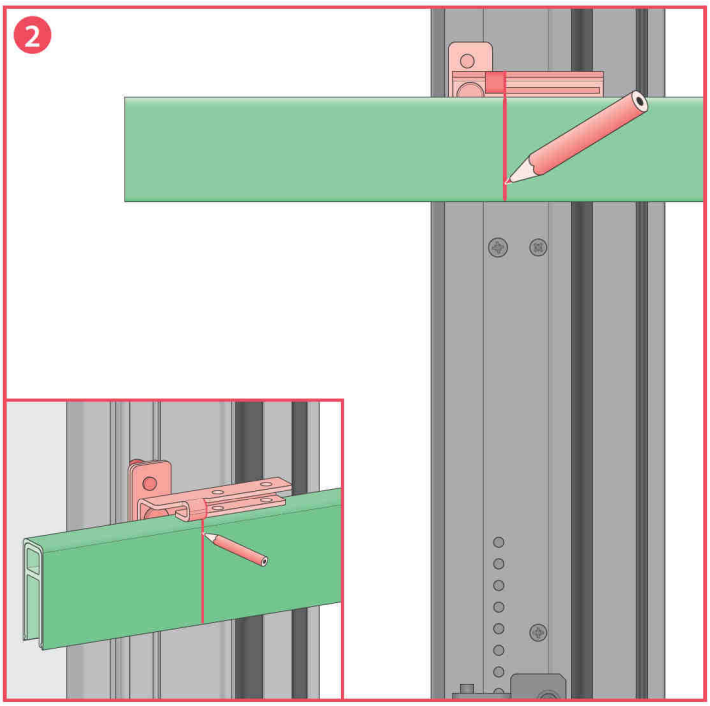
2

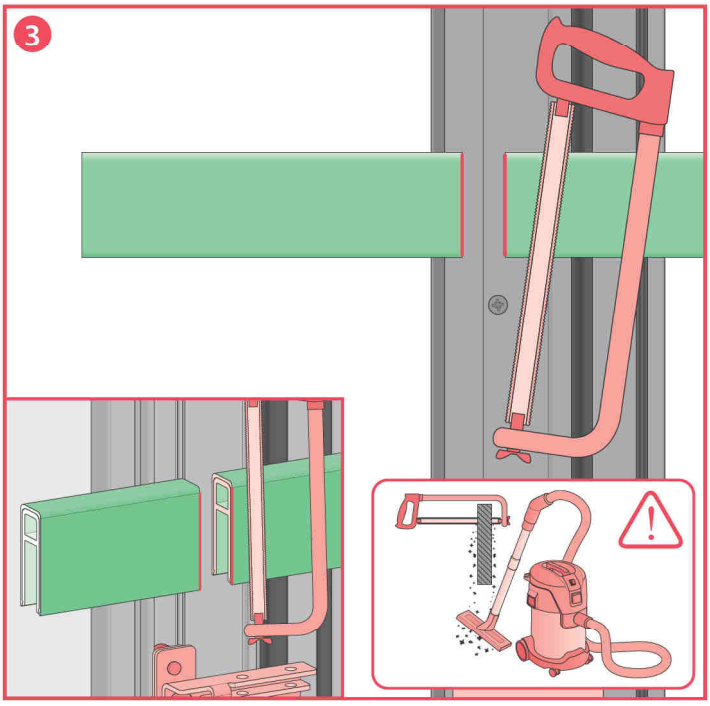
3

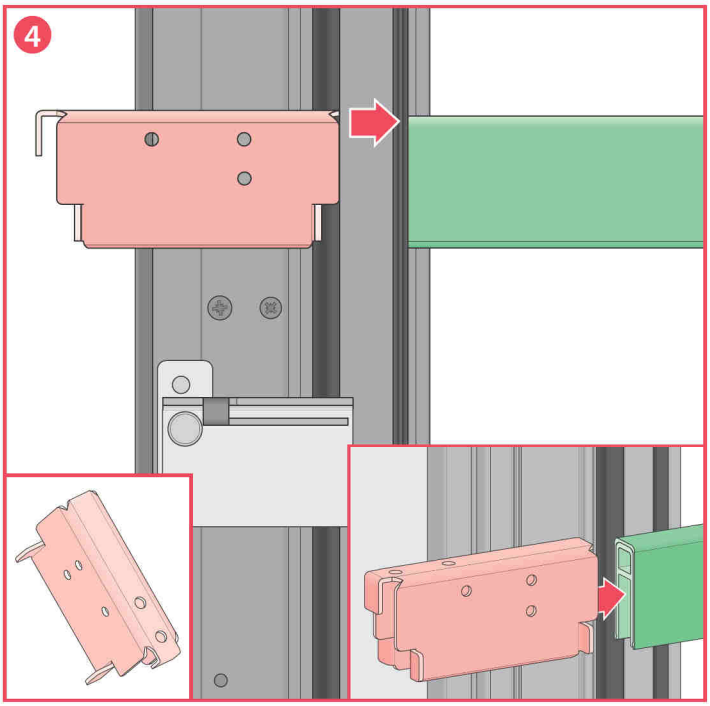
4

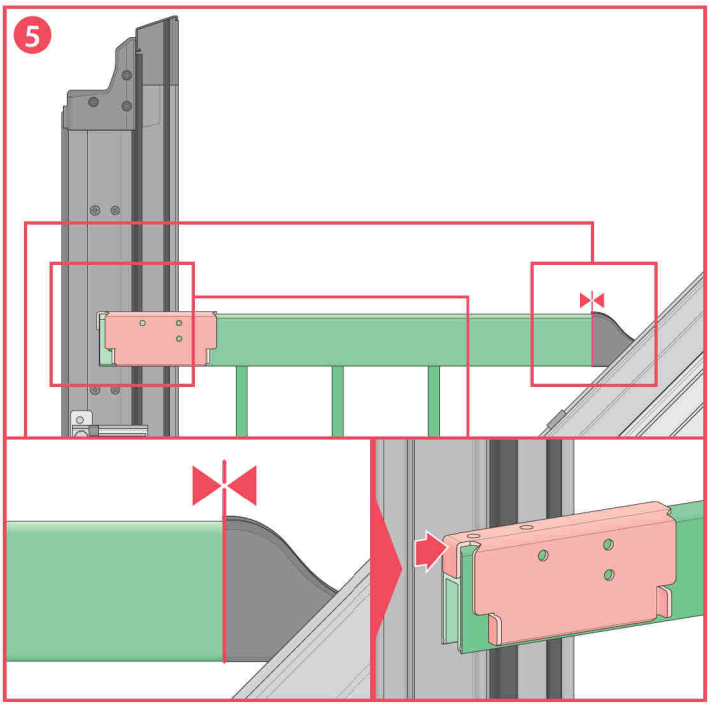
5

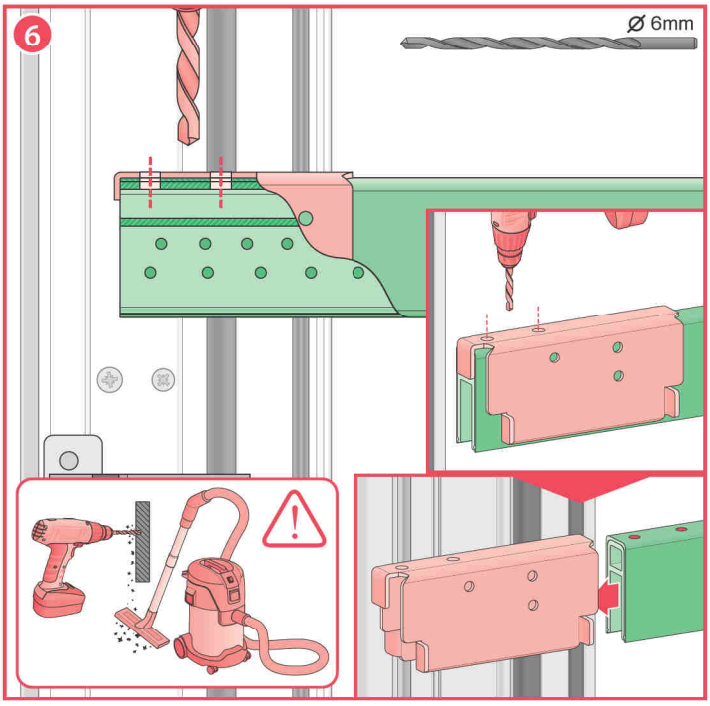
6
Ø 6mm

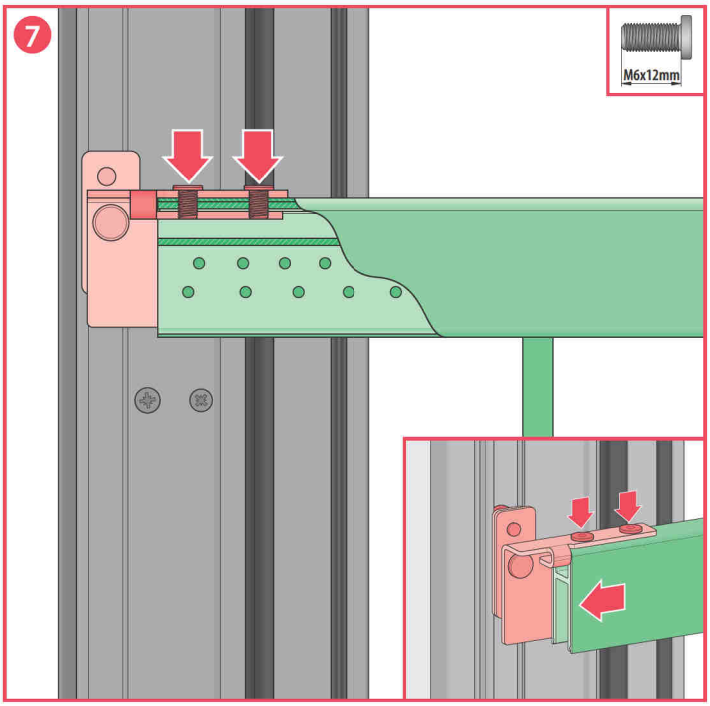
7
M6x12mm

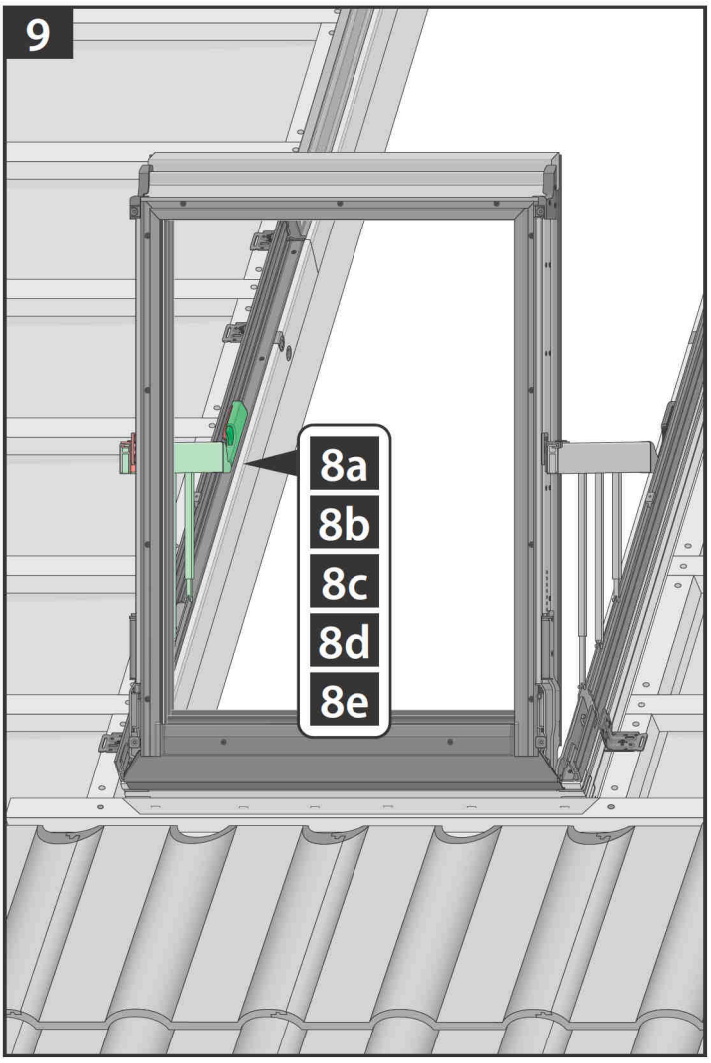
9
8a
8b
8c
8d
8e

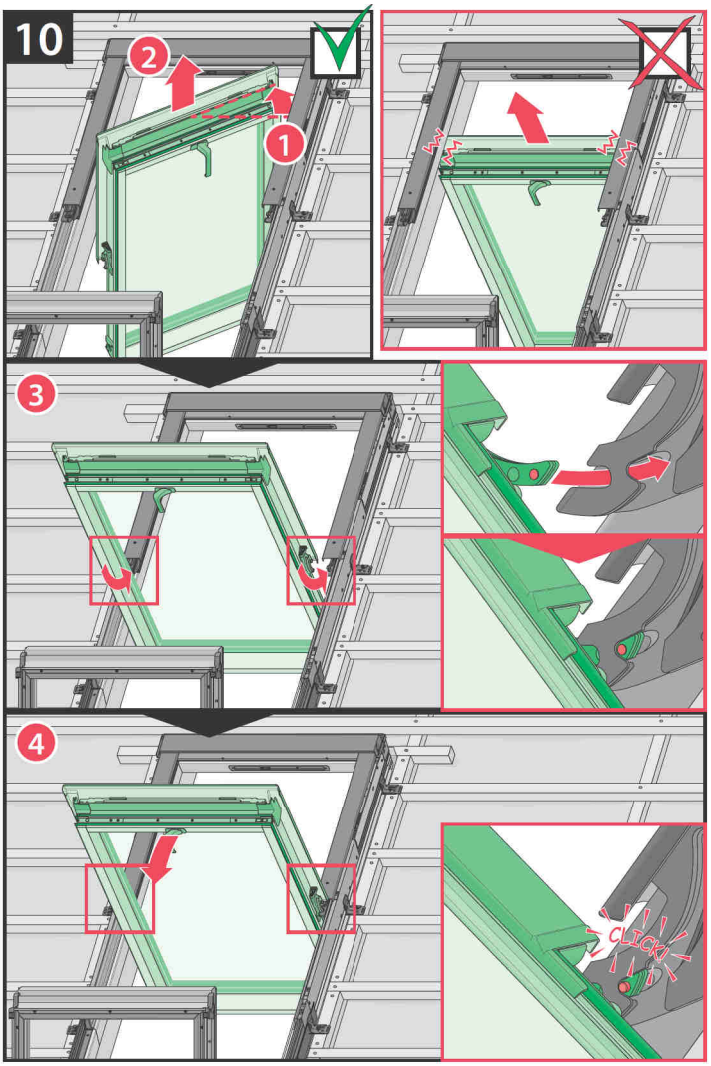
10
2
1
3
4
CLICK!

11

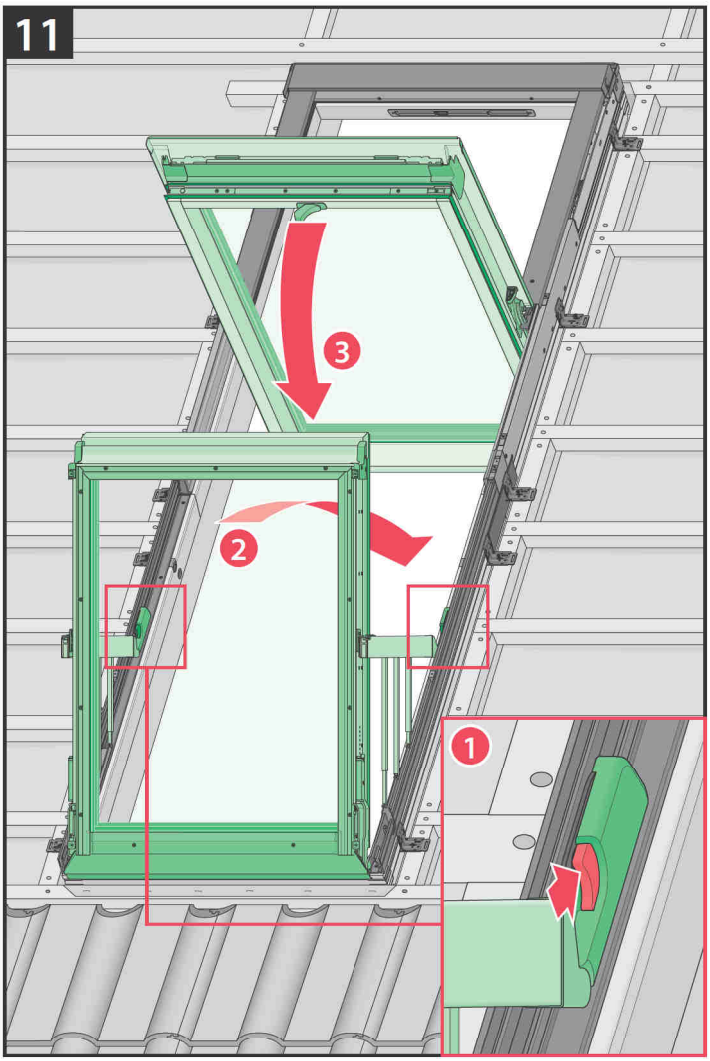

12

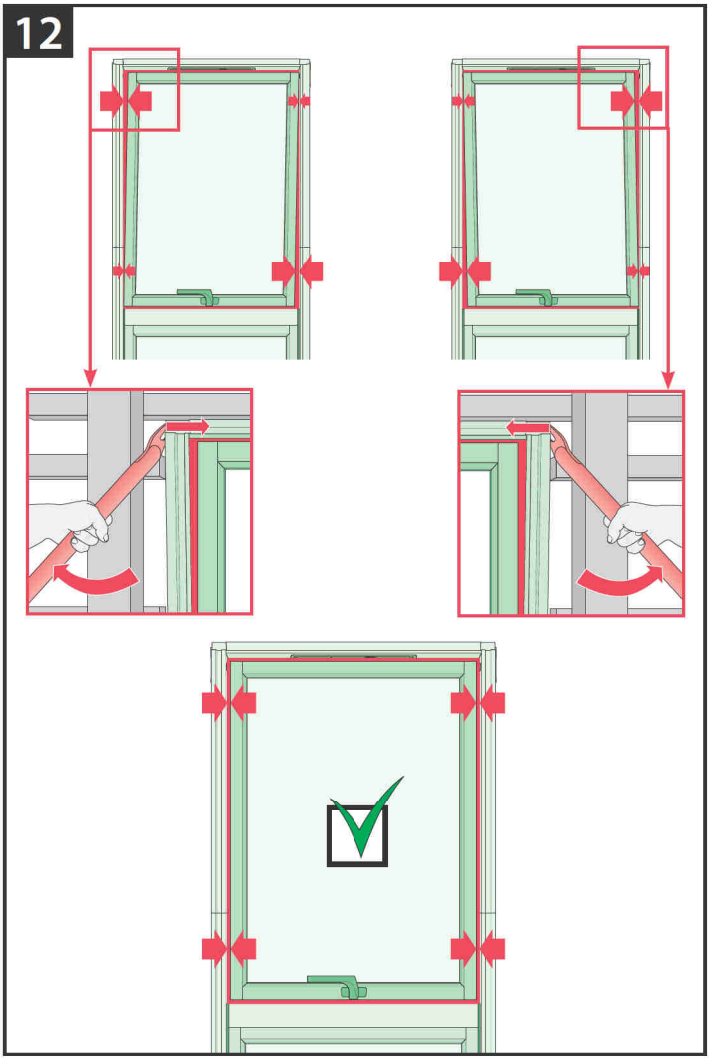

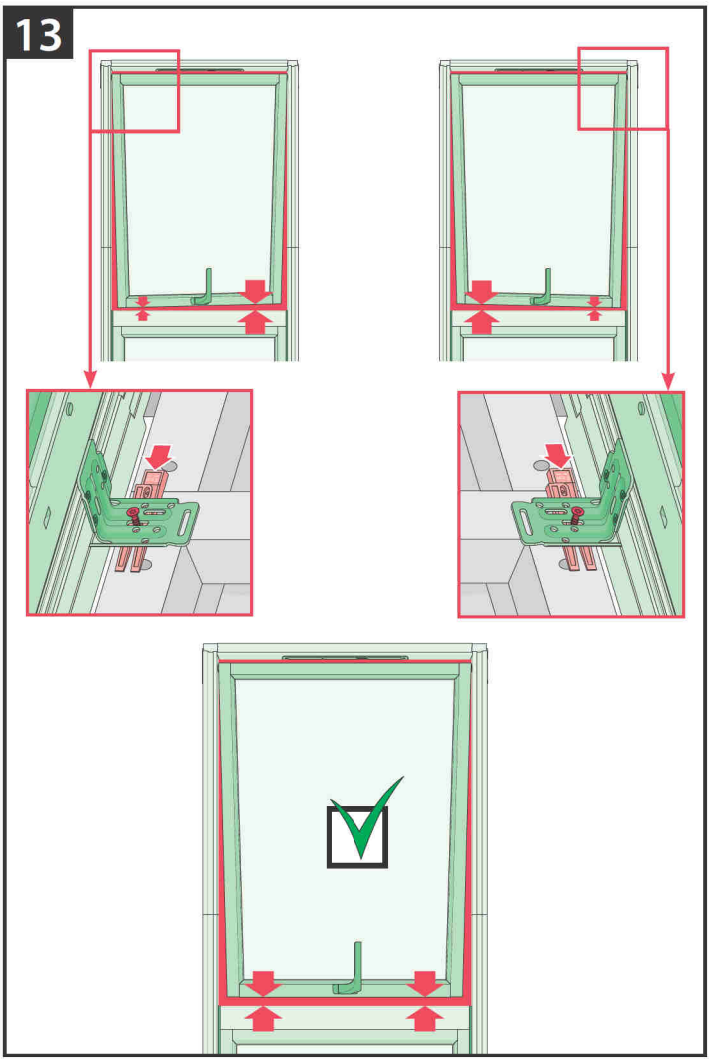
13

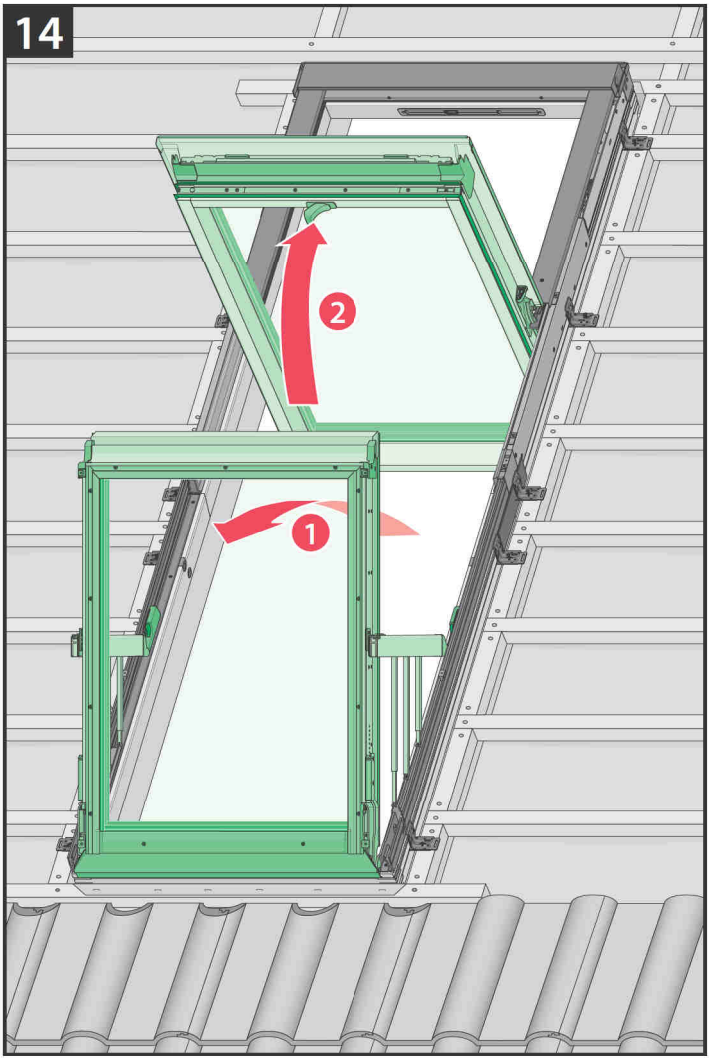
14
2
1

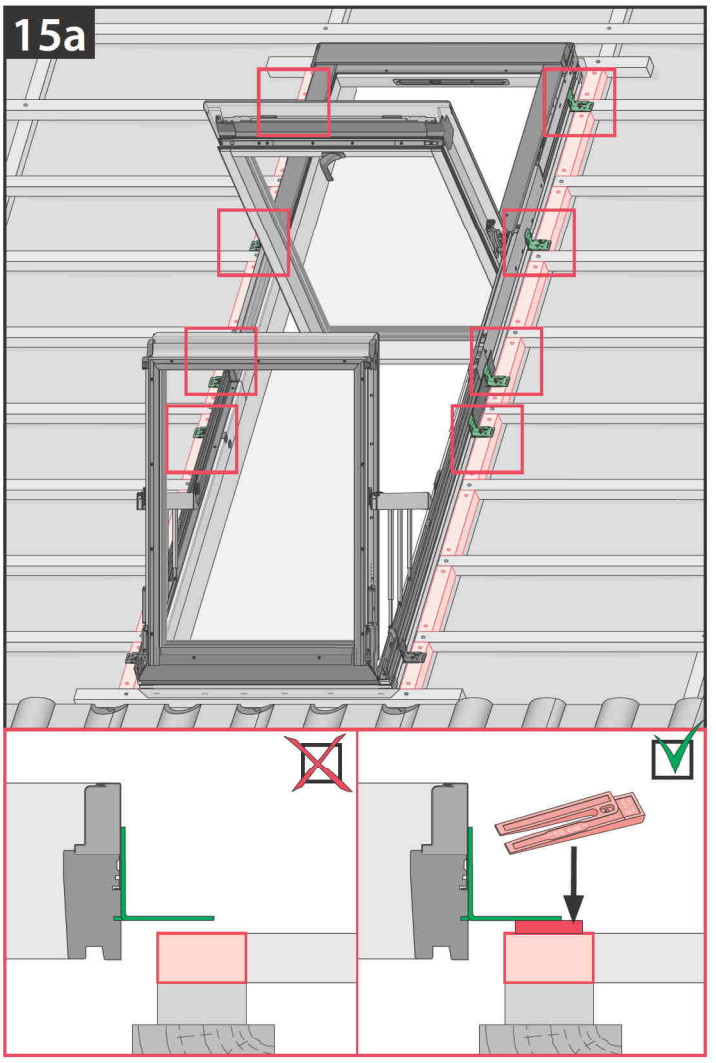
15a

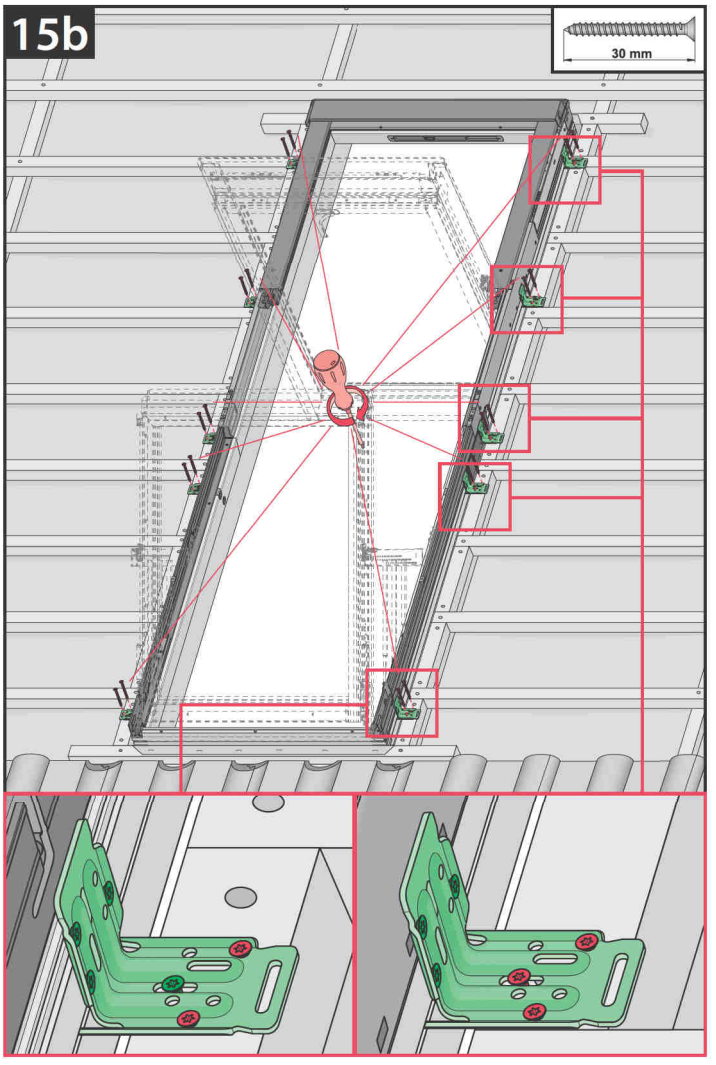
15b
30 mm

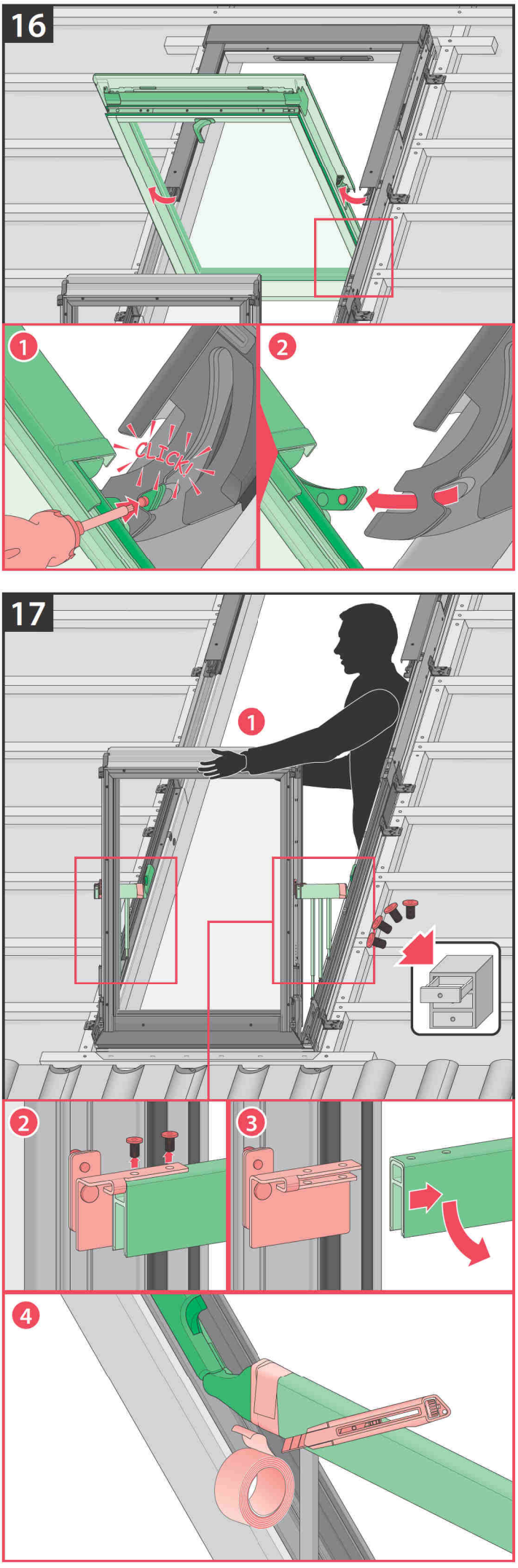
16
1
CLICK!
2
17
1
2
3
4

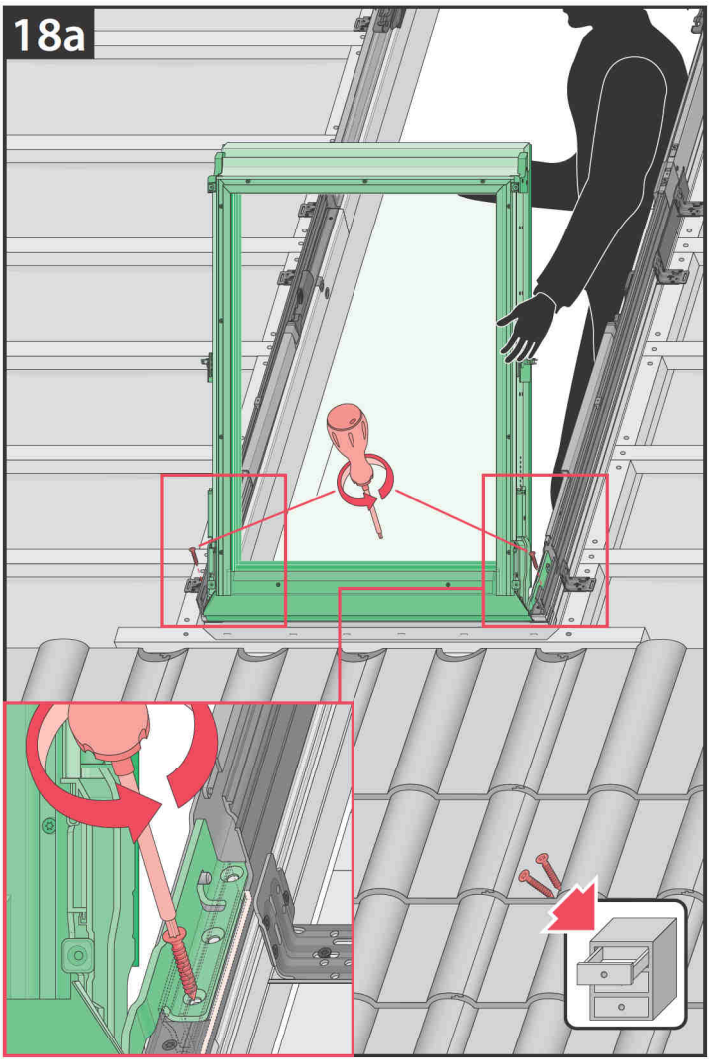
18a

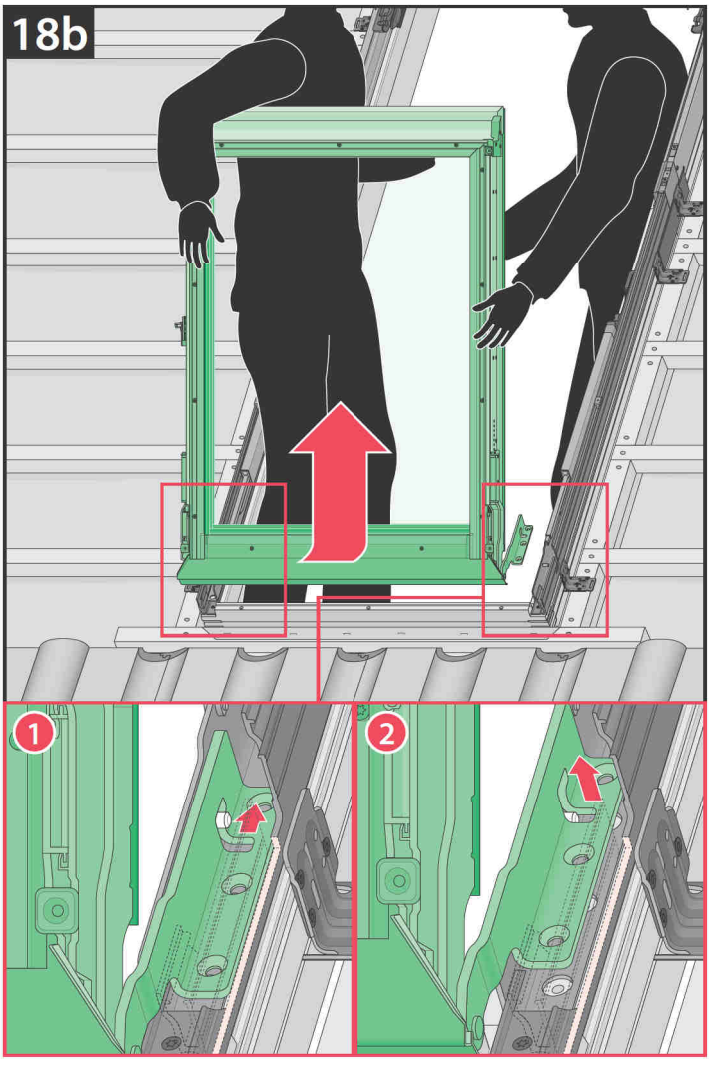
18b
1
2

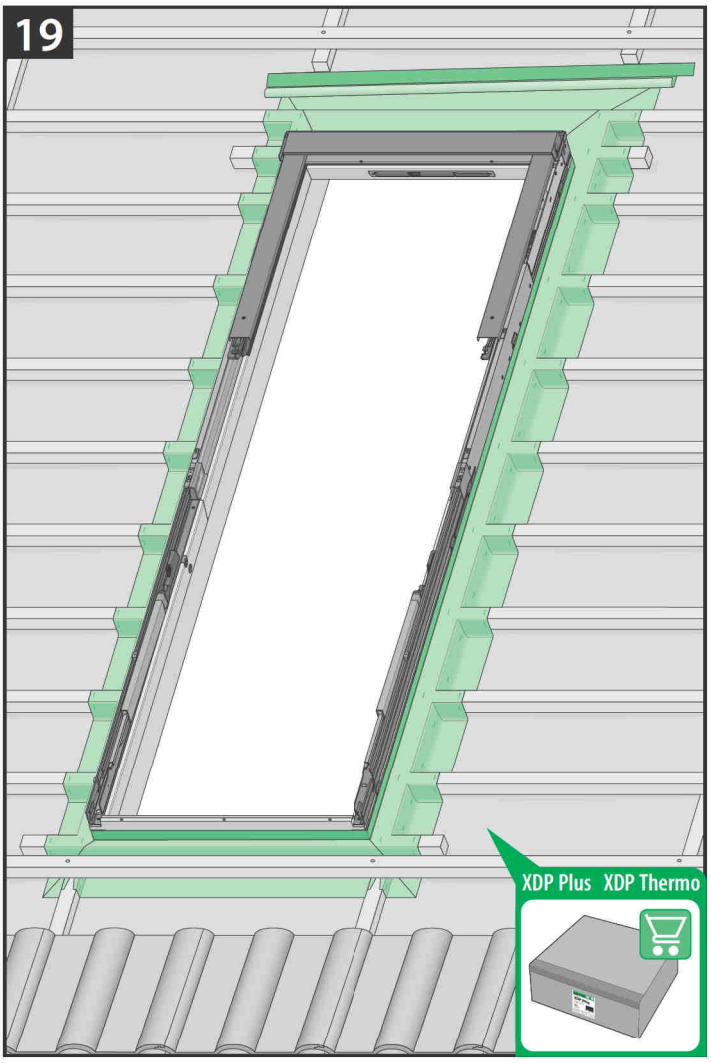
19
XDP Plus XDP Thermo

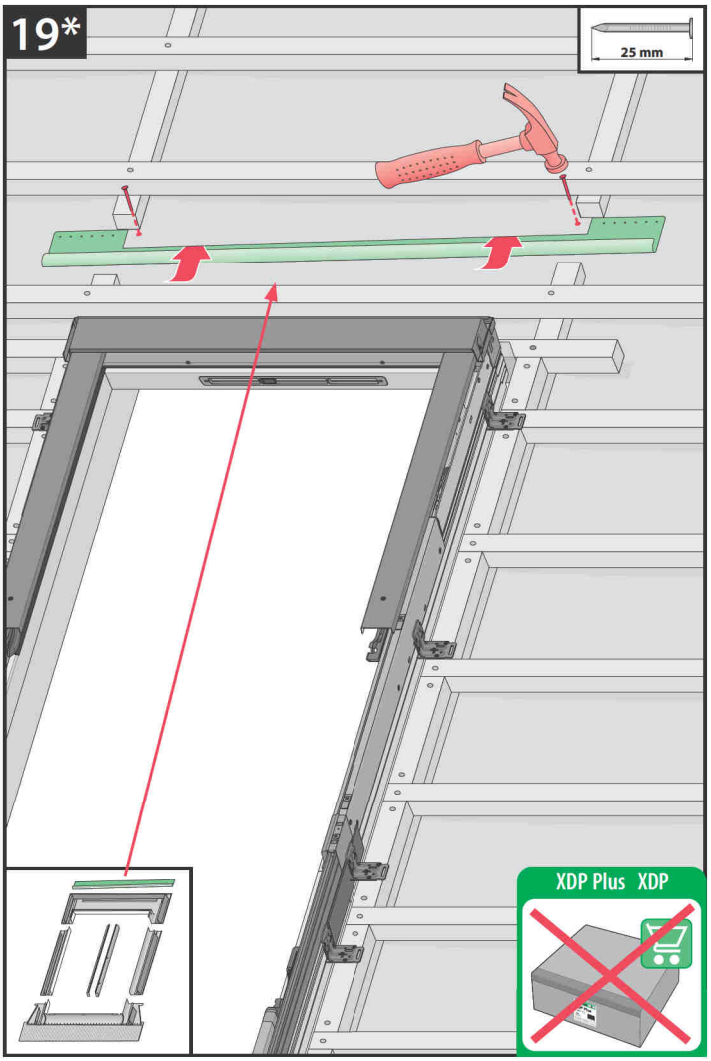
19*
25 mm
XDP Plus XDP

20

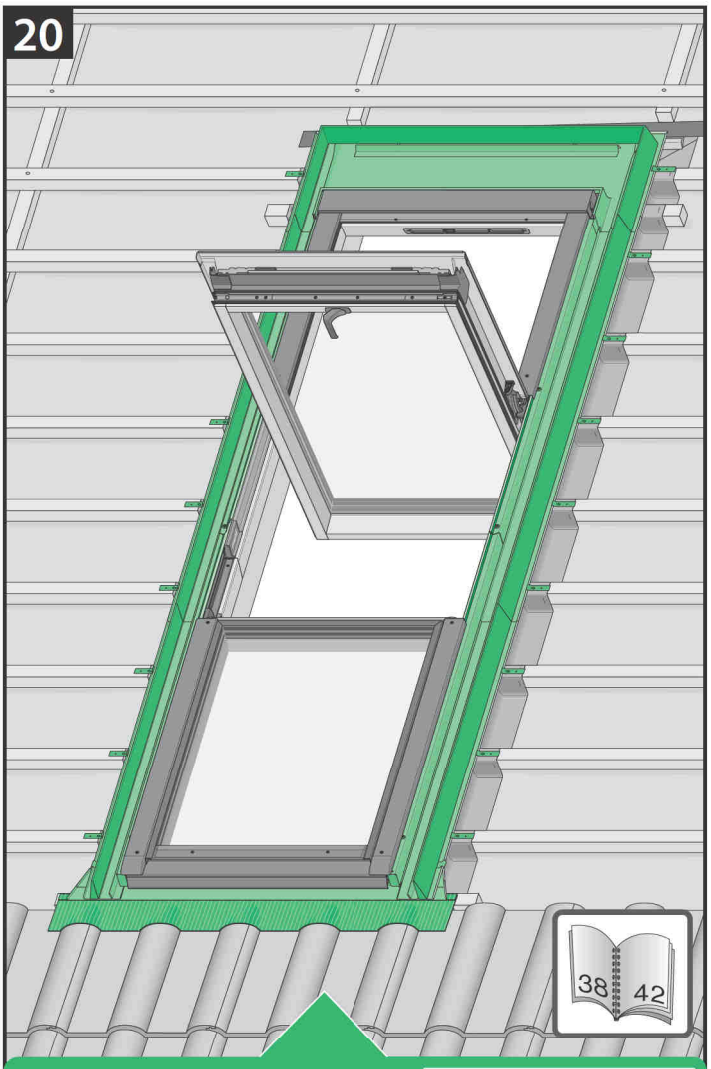
38
42

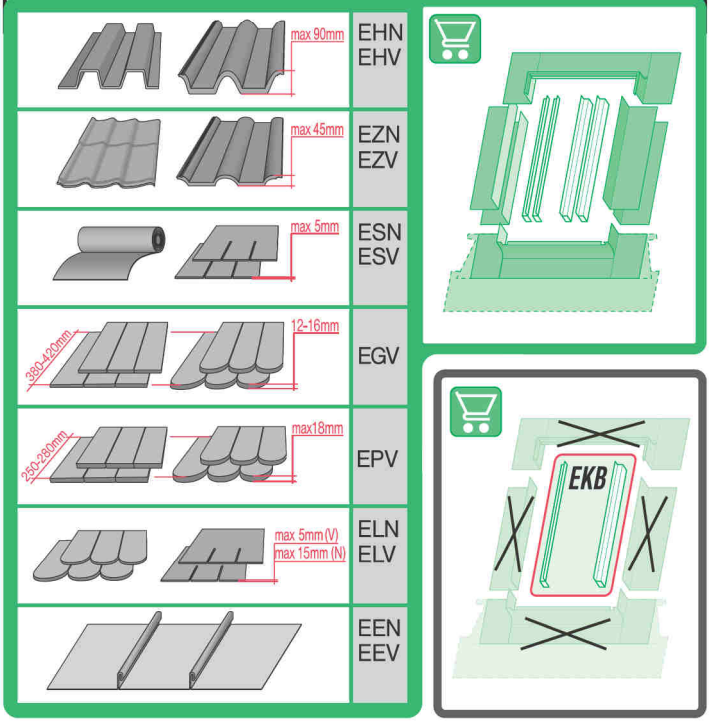
max 90mm
EHN
EHV
max 45mm
EZN
EZV
max 5mm
ESN
ESV
380-420mm
12-16mm
EGV
250-280mm
max18mm
EPV
max 5mm (V)
max 15mm (N)
ELN
ELV
EEN
EEV

EKB

EZV

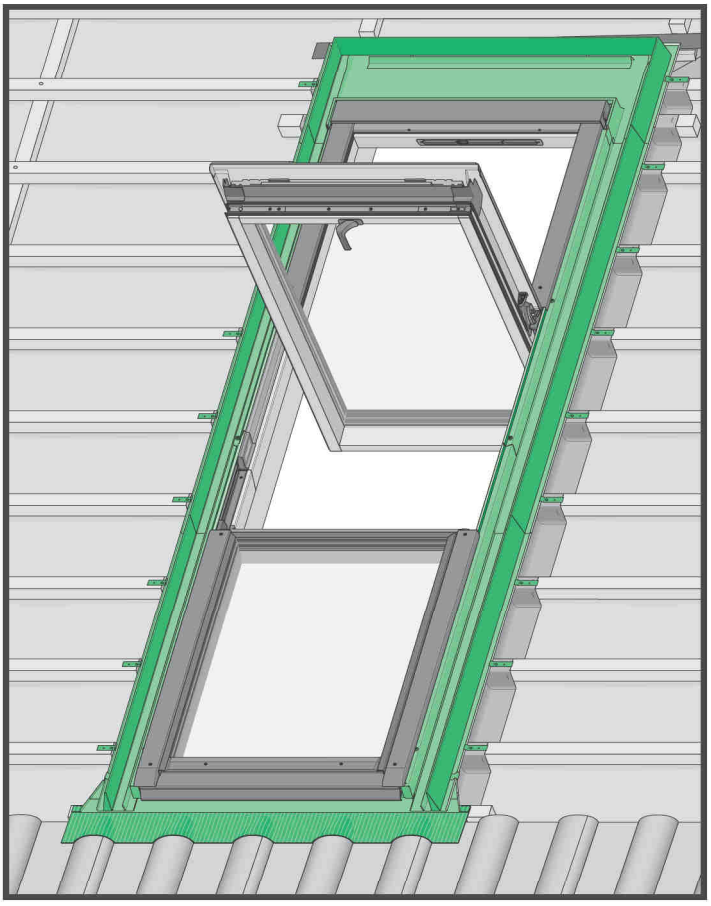

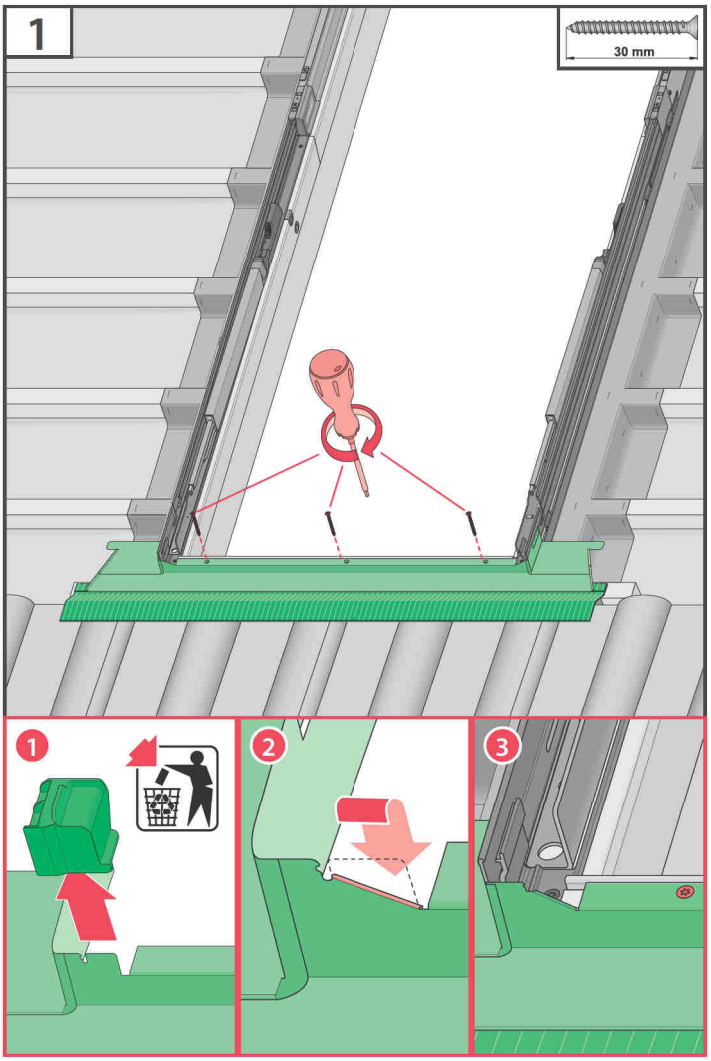

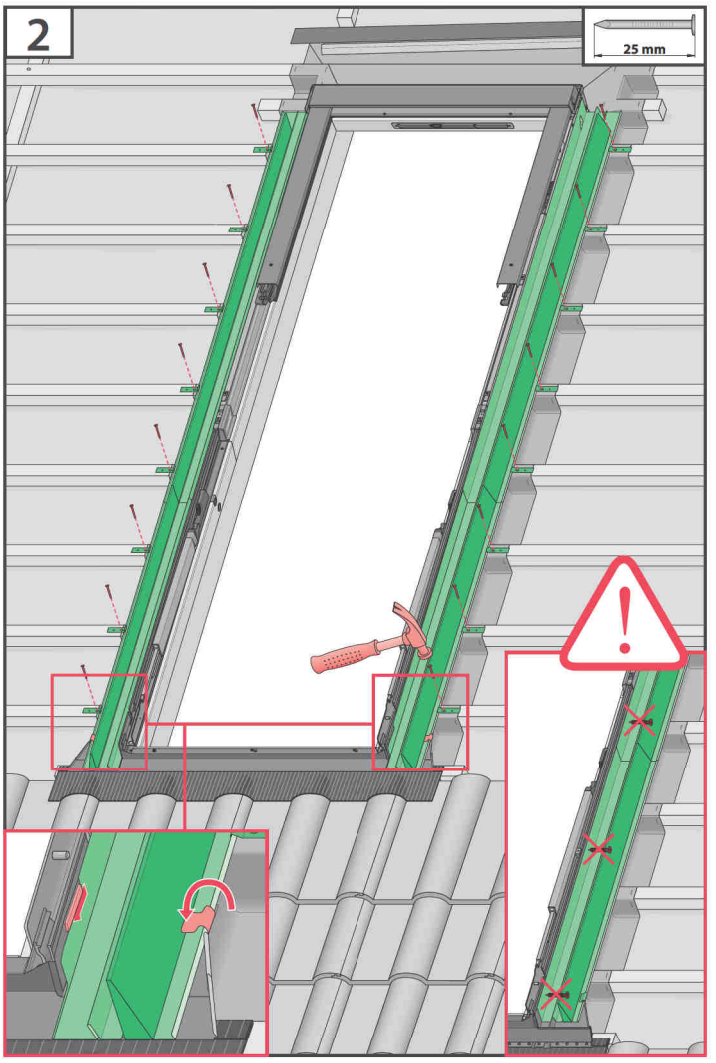
2
25 mm

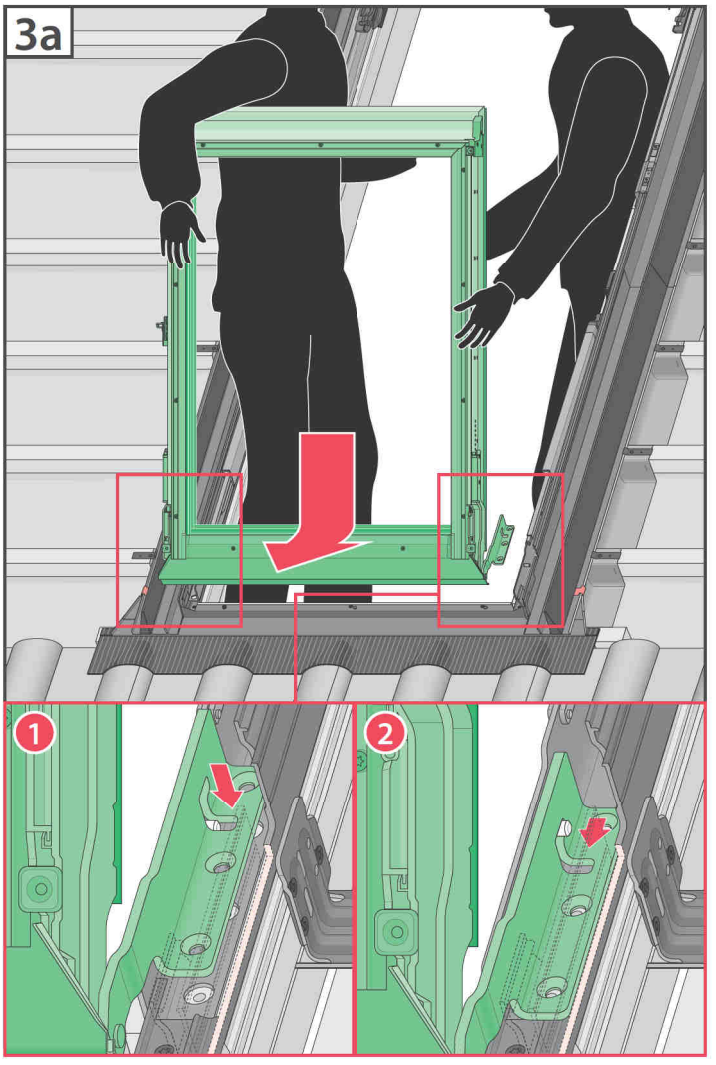
3a
1
2

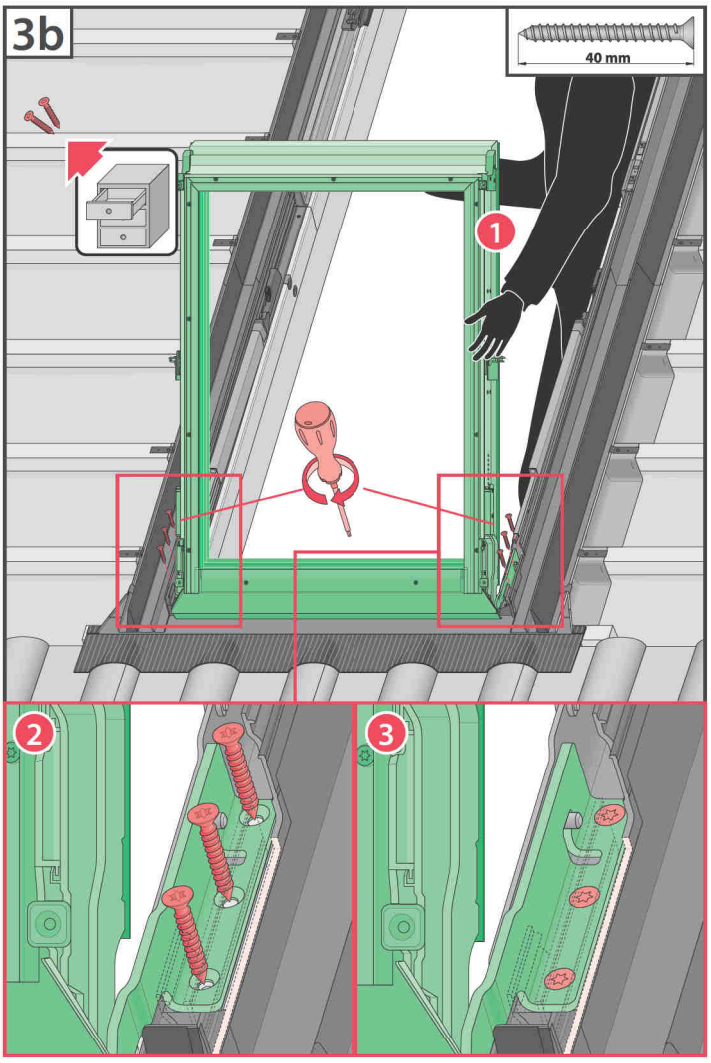
3b
40 mm
1
2
3

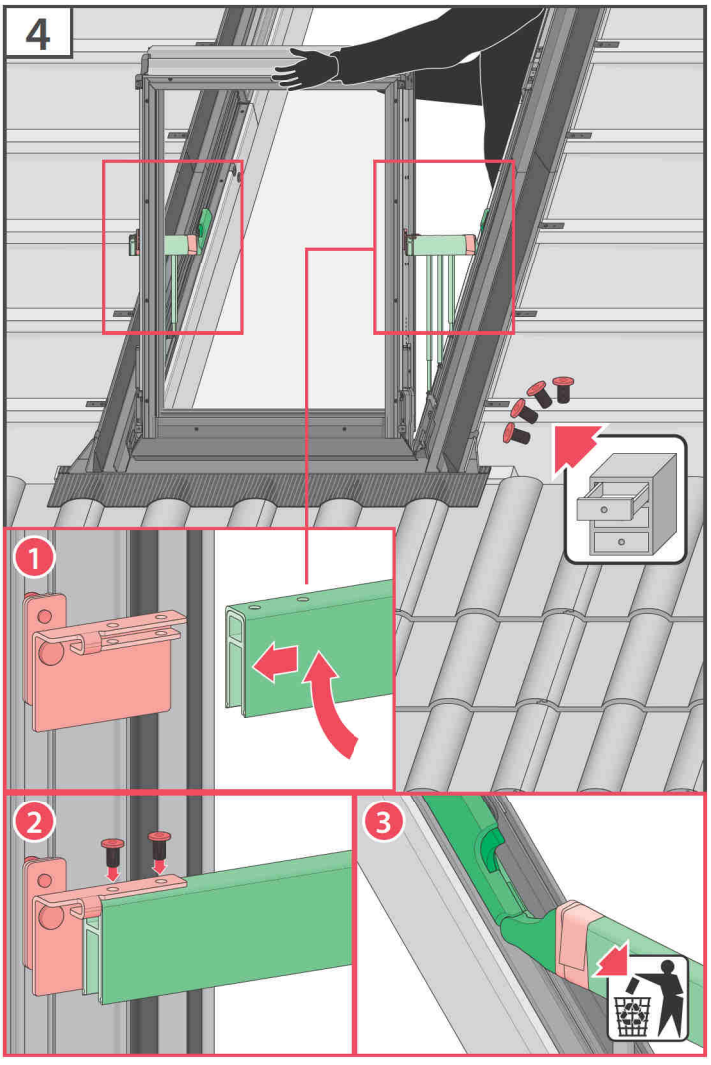
4
1
2
3

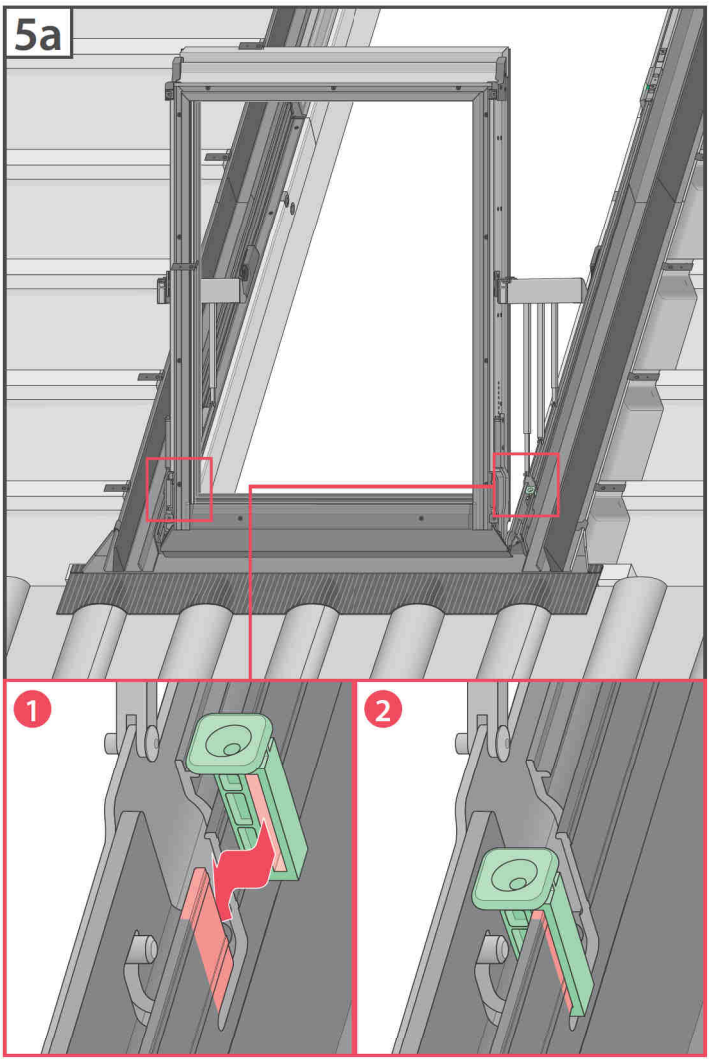
5a
1
2

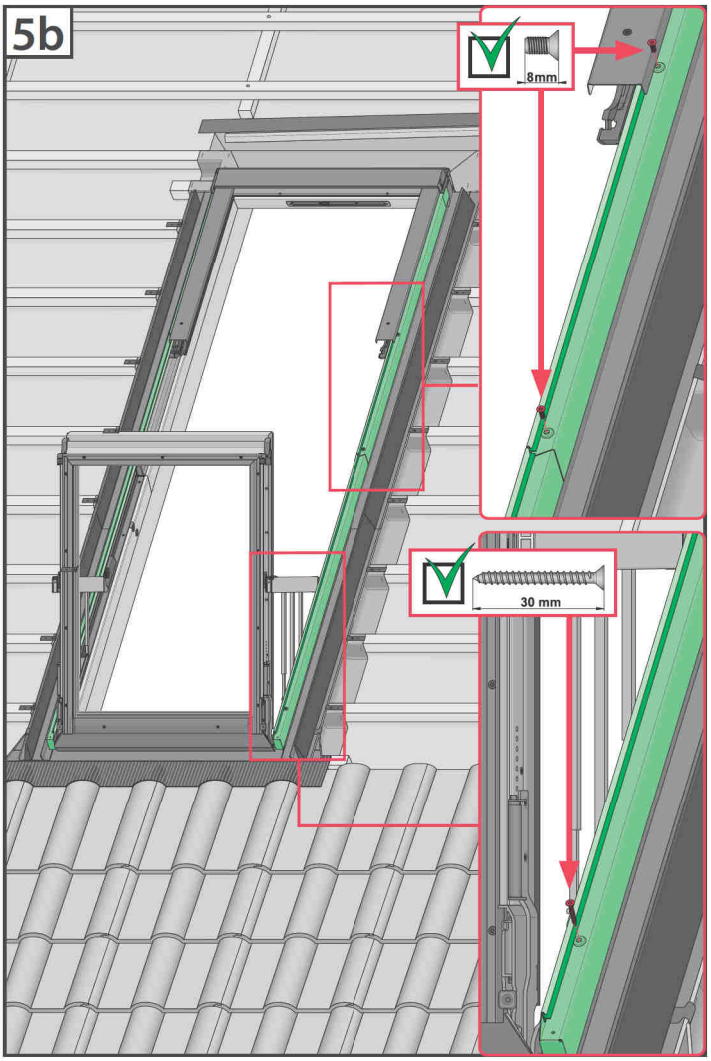
5b
8mm
30 mm

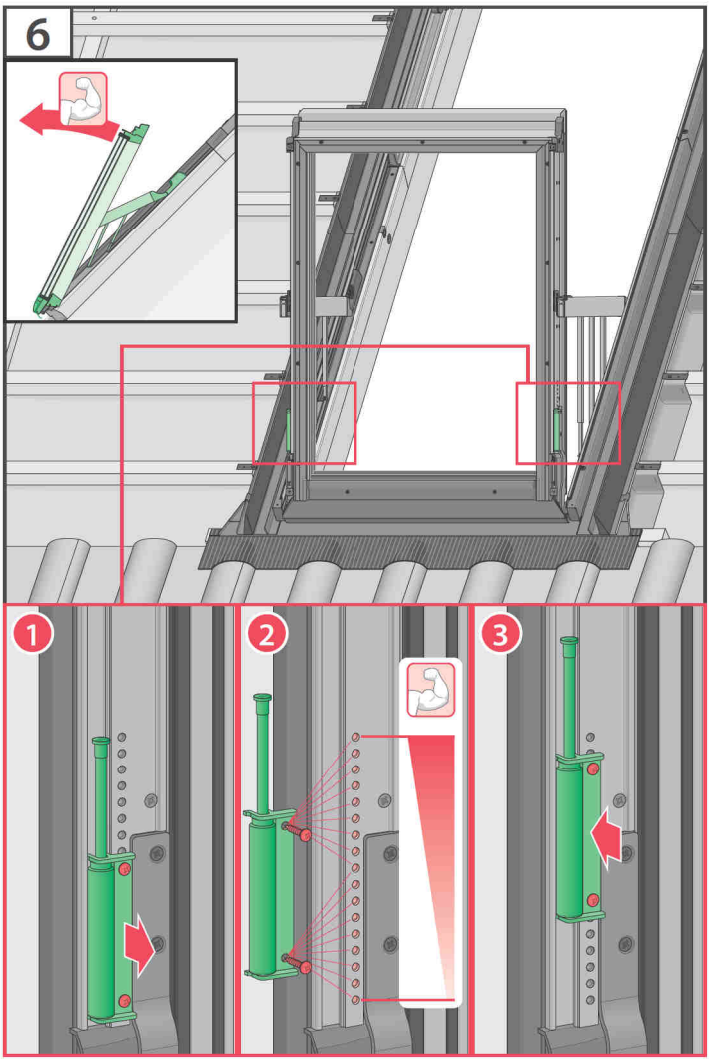
6
1
2
3

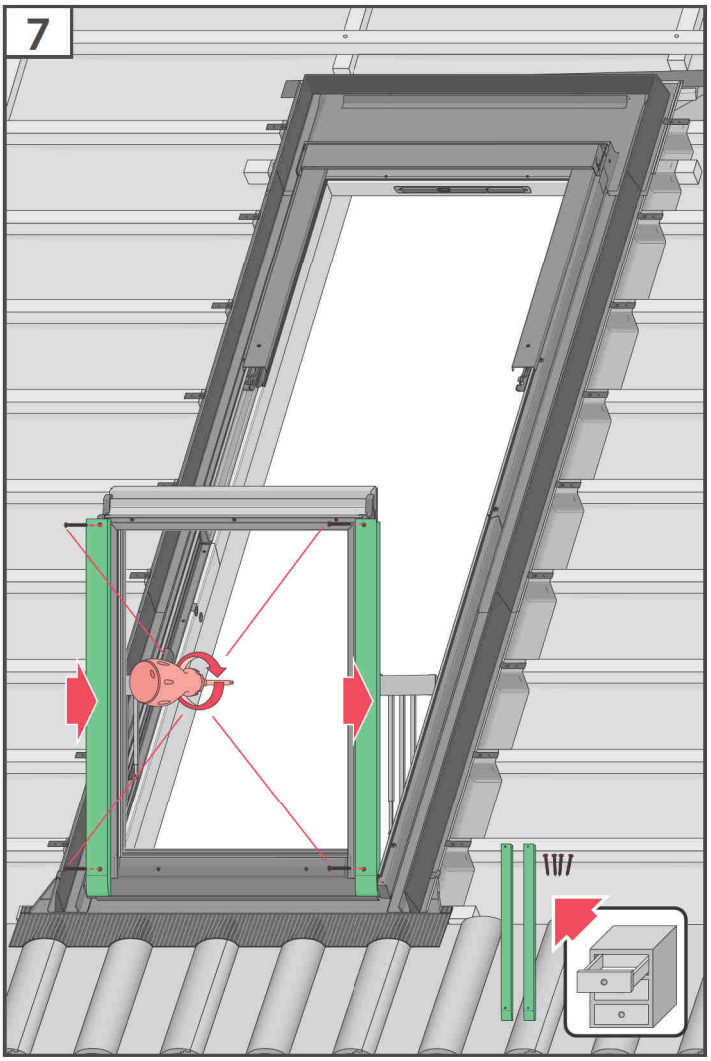
7

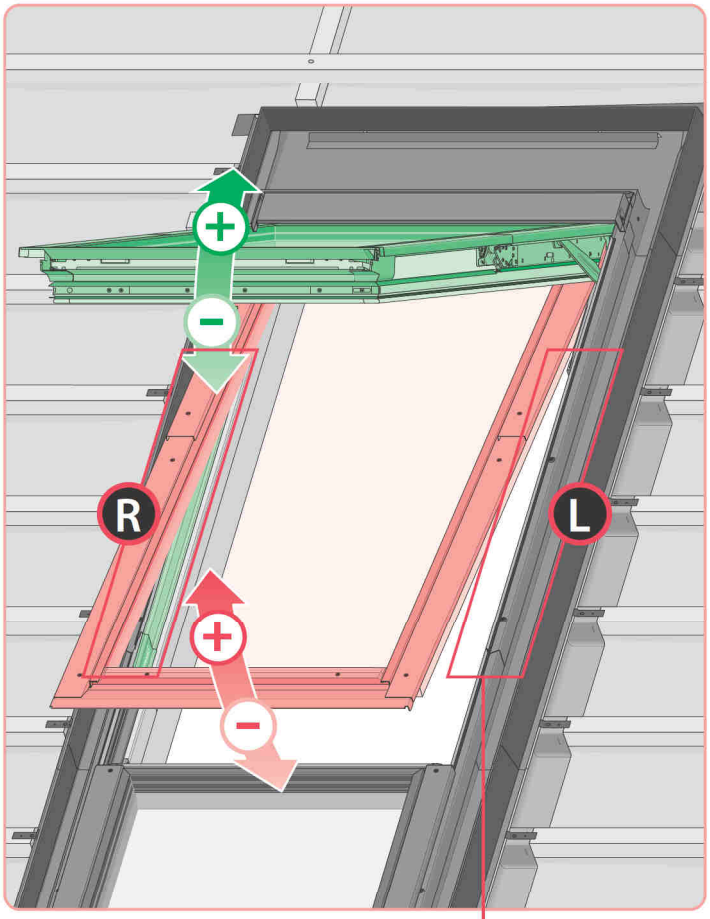

1a

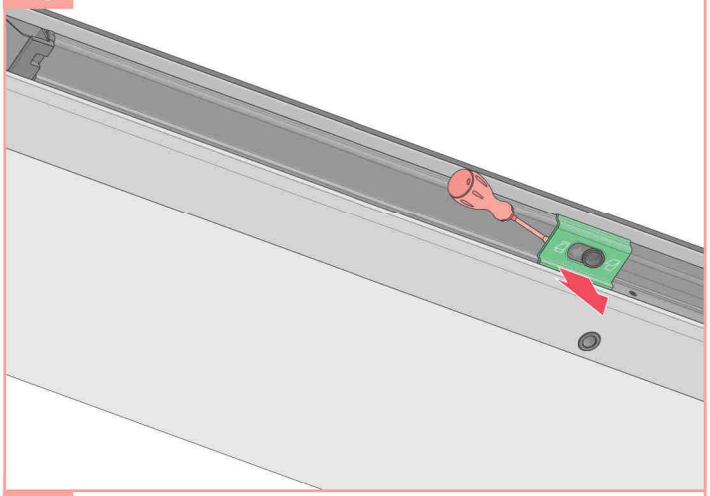

1b

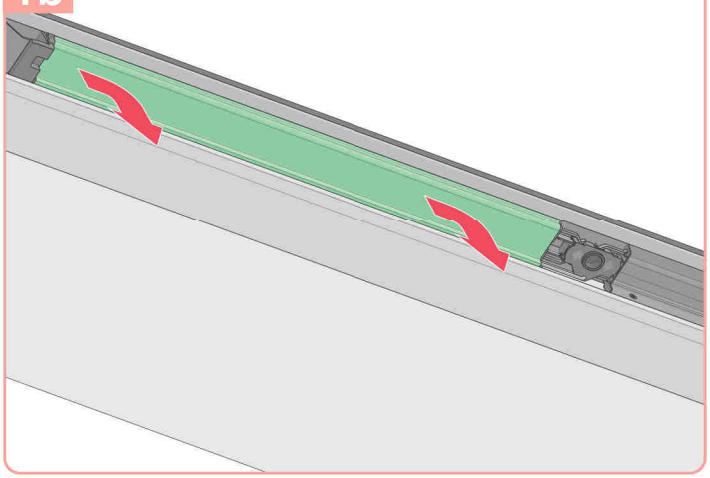



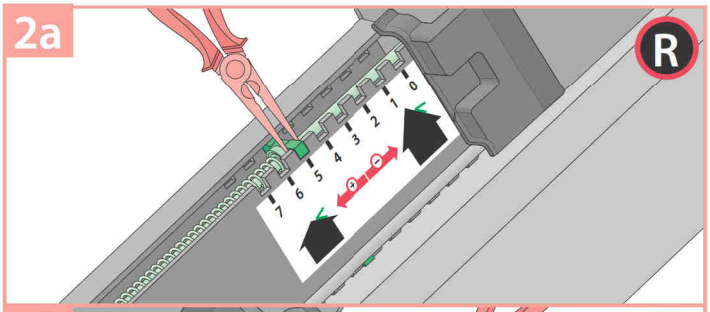
2a
R

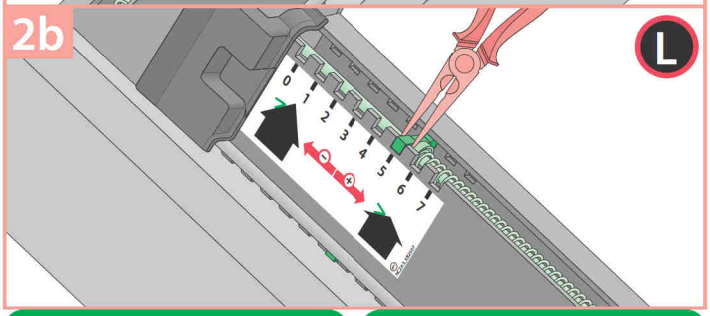
2b
L

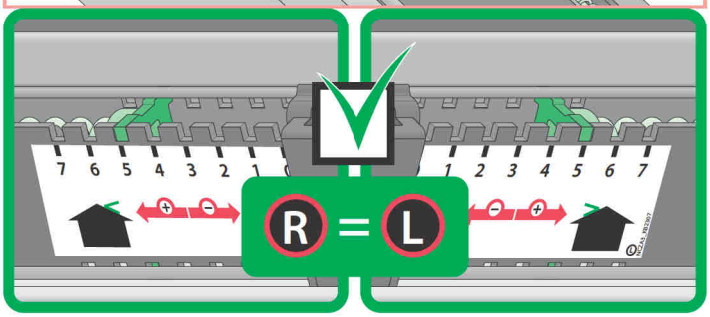
7 6 5 4 3 2 1
1 2 3 4 5 6 7
R = L

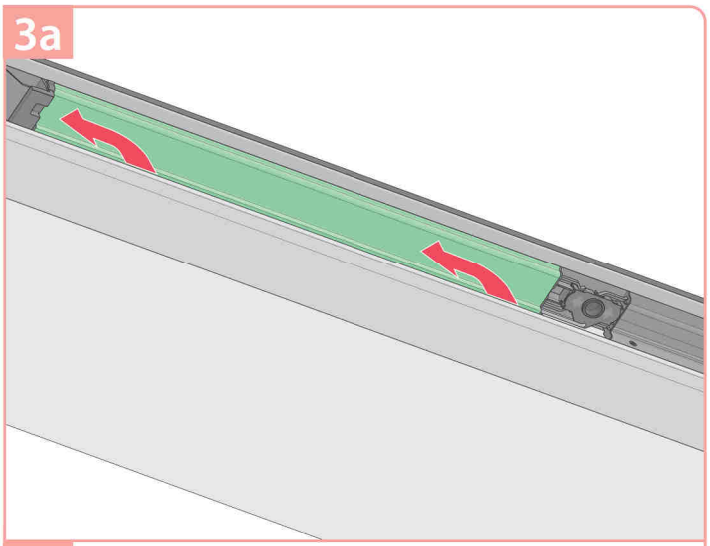
3a

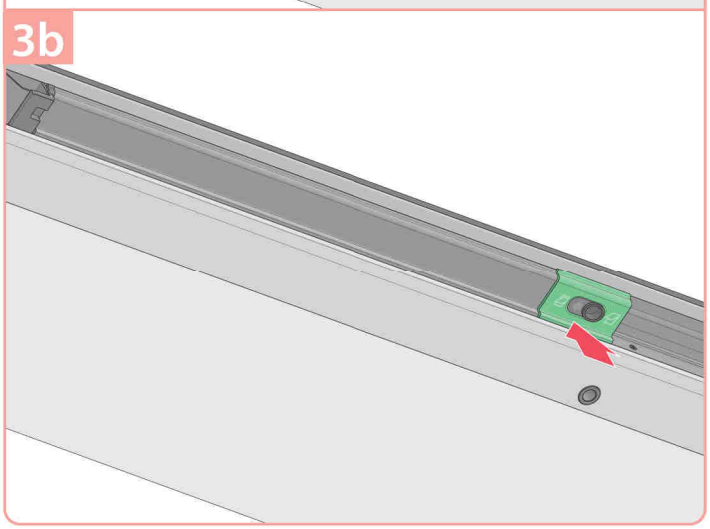
3b

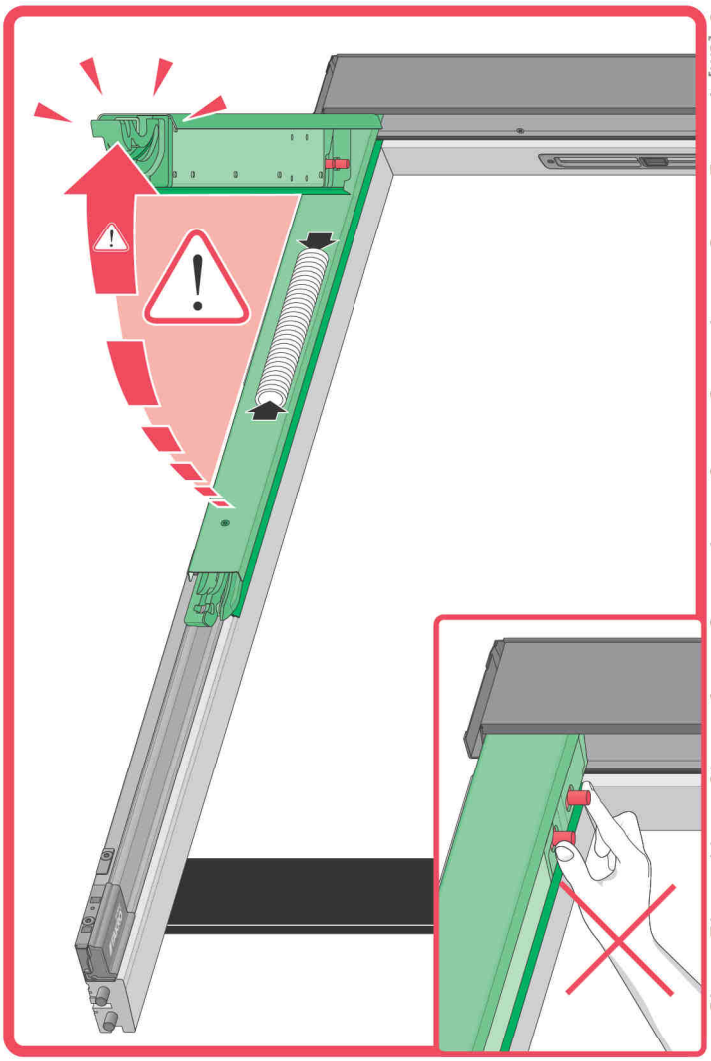

BG Производителят и Продавачът не носят отговорност за неспазване на съответните закони, строителни норми и изисквания за безопасност от потребителя на продукта, архитекта, монтажника или собственика на сграда.	**LT** Gamintojas ir pardavėjas neprisiima jokios atsakomybės už tai, kad gaminio naudotojas, architektas, montuotojas ar pastato savininkas nesilaiko galiojančių įstatymų, taisyklių ir saugos reikalavimų.
CZ Výrobce ani prodejce nenesou žádnou odpovědnost za nedodržení příslušných platných zákonů, stavebních předpisů a bezpečnostních požadavků uživatelem výrobku, architektem, montážníkem nebo vlastníkem budovy.	**LV** Ražotajs un mazumtirgotajs neuzņemas atbildību par likumu, noteikumu un drošības prasību neievērošanu no produkta lietotāja, arhitekta, uzstādītāja vai ēkas īpašnieka puses.
DE Hersteller und Verkäufer übernehmen keine Haftung für Nichtbeachtung entsprechender Rechts- und Bauvorschriften sowie Sicherheitsanforderungen seitens Produktbenutzers, Architekten, Monteurs oder Gebäudebesitzers.	**NL** De fabrikant en verkoper zijn niet aansprakelijk voor gevolgen bij het niet opvolgen van toepasselijke wetten, bouwbesluiten en veiligheidsvoorschriften door de gebruiker van het product, de architect, de installateur of de eigenaar van het gebouw.
EE Tootja ja jaemüüja ei vastuta toote kasutaja, arhitekti, paigaldaja või hoone omaniku poolt kehtivate seaduste, määruste ja ohutusnõuete mittejärgimise eest.	**PL** Producent i Sprzedawca nie ponosi żadnej odpowiedzialności za nieprzestrzeganie stosownych przepisów prawa, przepisów budowlanych i wymogów bezpieczeństwa przez użytkownika produktu, architekta, montażystę lub właściciela budynku.
ES El fabricante y el vendedor no tienen ninguna responsabilidad por el incumplimiento de la ley vigente, normas de construcción y exigencias de seguridad por parte del usuario del producto, arquitecto, instalador o el propietario del edificio.	**PT** O fabricante e o vendedor não tem nenhuma responsabilidade pelo o não cumprimento da lei, códigos de construção e as exigências de segurança por parte do usuário do produto, arquitetó, instalador ou proprietário do edifício.
FR Le fabricant et le revendeur ne prend aucune responsabilité de ne pas respecter les lois applicables, les règlements sur les bâtiments et les exigences de sécurité par l'utilisateur du produit, l'architecte, l'installateur ou le propriétaire du bâtiment.	**RO** Nici producătorul, nici distribuitorul nu își vor asuma niciun fel de răspundere pentru nerespectarea legilor în vigoare, a legilor din domeniul construcțiilor sau a măsurilor de siguranță impuse utilizatorilor produsului, arhitecților, montatorilor sau proprietarilor clădirii.
GB Manufacturer and Seller shall bear no liability for failure to comply with the applicable laws, building codes and safety requirements by the user of the product, architect, fitter or owner of the building.	**RU** В случае несоблюдения архитектором, монтажником или владельцем здания строительных правил и норм безопасности ответственность с производителя и продавца снимается.
HU A Gyártó és a Forgalmazó nem vállal semmilfele felelősséget a vonatkozó törvényi, építőipari és biztonsági előírások termékfelhasználó, építész, beépítőmester vagy épülettulajdonos általi be nem tartásáért.	**SI** Proizvajalec in prodajalec ne prevzemata odgovornosti za neupoštevanje ustreznih pravnih in gradbenih predpisov ter varnostnih zahtev s strani uporabnika izdelka, projektanta, montažerja ali lastnika objekta.
IT Il Produttore e il Rivenditore non potranno essere ritenuti responsabili per il mancato rispetto, da parte dell'utente del prodotto, del progettista, dell'installatore o del proprietario dell'edificio, delle leggi vigenti, nonché dei regolamenti edilizi e di quelli relativi alla sicurezza.	**SK** Výrobca a predajca nenesú žiadnu zodpovednosť za nedodržanie príslušných ustanovení zákona, stavebných predpisov a bezpečnostných požiadaviek užívateľom výrobku, architektom, montérom alebo majiteľom objektu.